Barcode Printer

CT4-LX

Quick Guide
Kurzanleitung
Guía rápida
Guide rapide
Guida rapida
Snelgids
Skrócona instrukcja
Guia rápido
Краткое руководство
Snabbguide
퀵 가이드
คู่มือการใช้งานเบื้องต้น

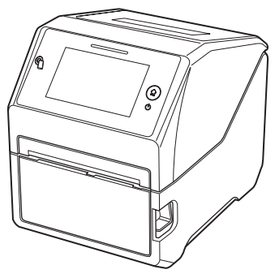

Open Source Software
This printer product includes open source software applied to the open source software license. Please see our web site for more information.
http://www.satoworldwide.com/licenses/OSS.aspx

Q05296701

Second edition: Dec. 2019
Q05296701
First edition: Oct. 2019

©2019 SATO Corporation

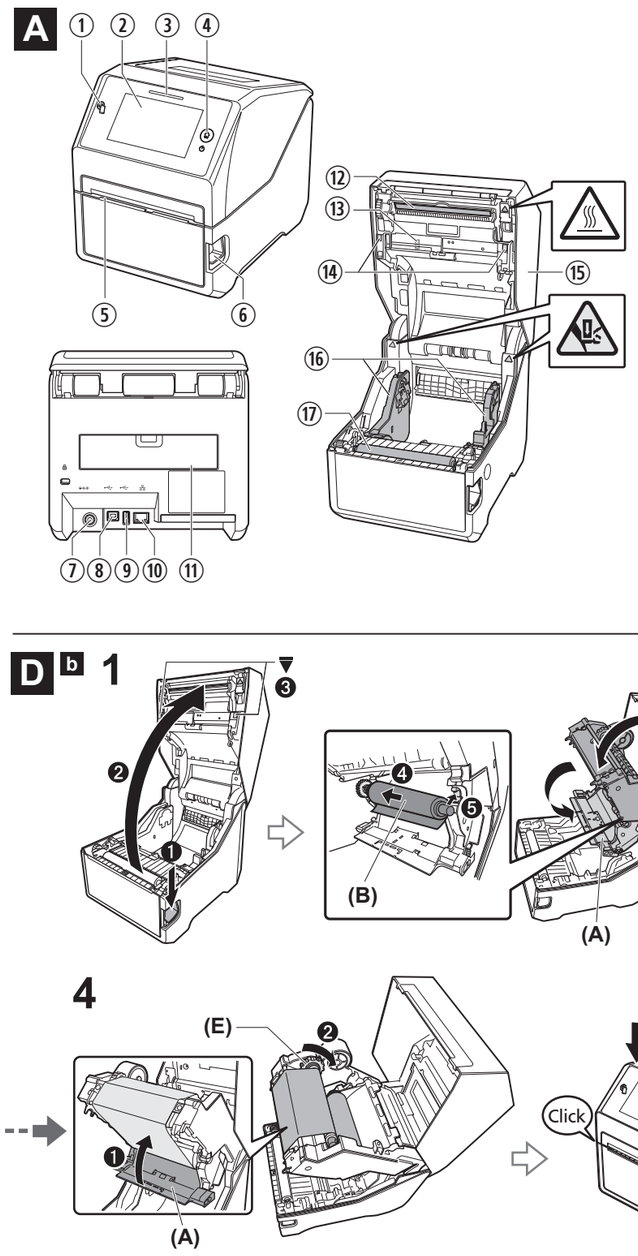

English

This is the quick start guide for your first operation.
For detail, refer to the operator manual available on your region's website (www.satoworldwide.com).

Illustrations used in this quick guide is thermal transfer model unless otherwise specified.

Accessories ( )
ⓐ CT4-LX ⓑ AC adapter ⓒ Power cord* ⓓ Quick guide ⓔ Global Warranty Program leaflet ⓕ Documents ⓖ Core adapters (2) ⓗ Ribbon core (3 types)
* The shape of power plug varies depending on the region.

Parts Identification (A)
① NFC built-in antenna ② LCD/Touch panel ③ LED indicator ④ ⏻/⌂(Power/Home) button ⑤ Media discharge outlet ⑥ Cover open latch ⑦ DC input connector ⑧ USB connector (Type B) ⑨ USB connector (Type A) ⑩ LAN connector ⑪ Media loading port ⑫ Print head ⑬ USB connector (Type A) * ⑭ ▼ (ribbon cover open) mark ⑮ Top cover ⑯ Media guide ⑰ Platen roller
* This USB connector is inside the top cover.

Options (B)
⑱ Cutter unit ⑲ Dispenser unit ⑳ Linerless cutter unit

Interface Options
- RS-232C for connection with RS-232C cable
- WLAN/Bluetooth for wireless connection

Connecting the AC Adapter (C)
1 Connect the power cord ⓒ to the AC adapter ⓑ.
2 Connect the plug of the AC adapter to the DC input connector ⑦ of the CT4-LX ⓐ.
3 Plug the power cord into an AC outlet.

Setting the Carbon Ribbon (Thermal transfer model only) (D)
a Setting the Core adapter ⓖ with the carbon ribbon
b Loading the Carbon Ribbon
1 ❶❷ Open the top cover and ❸ pull the ▼ mark of the ribbon unit **(C)**. The ribbon cover **(A)** is drawn forward. ❹❺ Set the carbon ribbon **(B)** on the ribbon cover.
2 ❶ Attach the carbon ribbon to the ribbon core ⓗ with adhesive tape **(D)** or the like, and ❷ wind them in the direction of the arrow a few rounds.
3 ❶❷ Set the ribbon core.
4 ❶ Close the ribbon cover **(A)**, and ❷ turn the dial **(E)** to wind the carbon ribbon a few rounds. ❸ Close the top cover.

Loading Media (E)
- When the media roll is installed properly, the flap **(F)** will be vertical.
- Pass the media under the tab **(G)** at the edge of the media guide ⑯.
- Use only the supply products specified by SATO.
- Adjust the media guide ⑯ to the media size.

Turning on the Power
Press the ⏻/⌂(Power/Home) button ④.

Turning off the Power
Press the ⏻/⌂(Power/Home) button ④, then tap ✔ on the LCD/Touch panel ②.

Basic Specifications
Print method: Direct thermal, Thermal transfer
Head density (Resolution): 203 dpi/305 dpi
Model name: CT4-LX
Dimensions: 178 (W) x 238 (D) x 214 (H) mm (7 x 9.4 x 8.4 in.) (not including protruding parts)
Weight: Direct thermal model: Approx. 3.3 kg (7.3 lb), Thermal transfer model: Approx. 3.4 kg (7.5 lb) (not including media and options)
Power consumption:
Input power voltage condition: AC 100 - 240 V, 50 - 60 Hz
At peak: 155 VA/95 W (AC100V, 30 % printing ratio)
187 VA/88 W (AC240V, 30 % printing ratio)
Standby: 18 VA/8 W (AC100V), 24 VA/8 W (AC240V)
Power requirements: AC adapter
Input voltage: AC 100 - 240 V, 50 - 60 Hz
Output voltage: DC 24 V ±5 % ⎓ 2.7 A (DC Symbol ⎓)
Maker: Lead Year Enterprise Co., Ltd.
Model: TG16-0064-01

Environmental conditions (Temperature/Humidity):
Operating: 0 - 40 ºC (32 - 104 ºF), 30 - 80 % RH (non-condensing), [In Linerless Mode] 5 - 35 ºC (41 - 95 ºF), 30 - 75 % RH (non-condensing)
Storage: −10 - 60 ºC (14 - 140 ºF), 15 - 90 % RH (non-condensing)

Technical Specification ([B] Bluetooth [W] Wireless LAN [U] RFID UHF*1 [N] NFC)
Frequency band: [B] 2402 - 2480 MHz, [W] 2412 - 2472 MHz, 5180 - 5825 MHz, [U] 859 - 873 MHz, 915 - 930 MHz, [N] 13.56 MHz, **Modulation:** [B] GFSK, Π/4 DQPSK, 8DQPSK, [W] DSSS, OFDM, [U] PR-ASK, [N] NFC Type 2 Tag (Passive), **Channel Spacing:** [B] 1 MHz, [W] 5, 20, 40, 80 MHz, [U] 100, 125, 200, 250 kHz, **Max. output power*2:** [B] 4 dBm, [W] 20.5 dBm, [U] 27 dBm, **Antenna gain (2.4 GHz)*2:** [B] +5 dBi, [W] 5 dBi, [U] SRA: −41.97 dBi, FRONTCOUPLER: −35.07 dBi, **Antenna gain (5 GHz)*2:** [W] 1 dBi
*1 The frequency written above is the specification of the module, and the frequency range is limited by regional regulation of each country where the printers are sold.
*2 [N] Operating distance of up to 100 mm (depending on various parameters, such as field strength and antenna geometry)

To display the regulatory information on the LCD/Touch panel, tap "Offline" - "⚙ (Setting)" - "Information" - "Regulatory."

Deutsch

Dies ist die Kurzanleitung für Ihren ersten Betrieb.
Weitere Details finden Sie in der Betriebsanleitung, die auf der Webseite für Ihre Region erhältlich ist (www.satoworldwide.com).

Die in dieser Kurzanleitung verwendeten Illustrationen zeigen das Thermotransfer-Modell, sofern nicht anders angegeben.

Zubehör ( )
ⓐ CT4-LX ⓑ Netzteil ⓒ Netzkabel* ⓓ Kurzanleitung ⓔ Weltweite Garantie ⓕ Unterlagen ⓖ Kernadapter (2) ⓗ Farbbandkern (3 Typen)
* Die Form des Netzsteckers ist je nach Region unterschiedlich.

Identifizierung der Bauteile (A)
① Integrierte NFC-Antenne ② LCD/Touchpanel ③ LED-Anzeige ④ ⏻/⌂ (An/Aus/Home)-Taste ⑤ Etikettenauswurf ⑥ Hebel zum Öffnen der Abdeckung ⑦ DC-Eingangsbuchse ⑧ USB-Buchse (Typ B) ⑨ USB-Buchse (Typ A) ⑩ LAN-Buchse ⑪ Medien-Ladeöffnung ⑫ Druckkopf ⑬ USB-Buchse (Typ A)* ⑭ ▼ (Farbbandabdeckung offen)-Markierung ⑮ Obere Abdeckung ⑯ Etikettenführung ⑰ Andruckrolle
* Dieser USB-Anschluss befindet sich in der oberen Abdeckung.

Optional (B)
⑱ Schneideeinheit ⑲ Spendeeinheit ⑳ Linerless-Schere

Schnittstellenoptionen
- RS-232C für Verbindung mit RS-232C-Kabel
- WLAN/Bluetooth für Drahtlosverbindung

Anschluss des Netzteils (C)
1 Schließen Sie das Netzkabel ⓒ an das Netzteil ⓑ an.
2 Schließen Sie den Netzstecker des AC-Adapters an den DC-Eingangsbuchse ⑦ des CT4-LX ⓐ an.
3 Schließen Sie das Netzkabel an eine AC-Steckdose an.

Einstellen des Farbbands (Nur Thermotransfer-Modell) (D)
a Einstellen des Kernadapters ⓖ mit dem Farbband
b Laden des Farbbands
1 ❶❷ Öffnen Sie die obere Abdeckung und ❸ ziehen Sie an der ▼-Markierung des Farbbandgerätes **(C)**. Die Farbbandabdeckung **(A)** wird nach vorne gezogen. ❹❺ Legen Sie das Farbband **(B)** auf die Farbbandabdeckung.
2 ❶ Bringen Sie das Farbband mit Klebeband **(D)** oder dergleichem an dem Farbbandkern ⓗ an und ❷ wickeln Sie es ein paar Umdrehungen in Pfeilrichtung.
3 ❶❷ Legen Sie den Farbbandkern ein.
4 ❶ Schließen Sie die Farbbandabdeckung **(A)** und ❷ drehen Sie die Drehscheibe **(E)**, um das Farbband ein paar Umdrehungen aufzuwickeln. ❸ Schließen Sie die Obere Abdeckung.

Laden von Medien (E)
- Wenn die Etikettenrolle richtig eingesetzt ist, steht die Lasche **(F)** vertikal.
- Führen Sie die Medien unter den Streifen **(G)** am Rand der Etikettenführung ⑯.
- Verwenden Sie nur die durch SATO spezifizierten Produkte.
- Passen Sie die Etikettenführung ⑯ an die Mediengröße an.

Einschalten des Stroms
Drücken Sie die ⏻/⌂(An/Aus/Home)-Taste ④.

Ausschalten des Stroms
Drücken Sie die ⏻/⌂(An/Aus/Home)-Taste ④ und tippen Sie dann auf ✔ auf dem LCD/Touchpanel ②.

Grundlegende Spezifikationen
Druckverfahren: Thermodirektmethode,Thermotransfer
Thermokopf-Druckdichte (Auflösung) 203 dpi/305 dpi
Modellname: CT4-LX
Abmessungen: 178 (B) x 238 (T) x 214 (H) mm (ohne hervorstehende Teile)
Gewicht: Thermodirektmodell: Ca. 3,3 kg, Thermotransfer-Modell: Ca. 3,4 kg (ohne Medien und Optional)
Leistungsaufnahme:
Eingangsspannungsbedingungen: AC 100 - 240 V, 50 - 60 Hz
Bei Spitzenwert: 155 VA/95 W (AC100V, 30 % Schwärzungsgrad)
187 VA/88 W (AC240V, 30 % Schwärzungsgrad)
Bereitschaftszustand: 18 VA/8 W (AC100V), 24 VA/8 W (AC240V)
Spannungsversorgung: Netzteil
Eingangsspannung: AC100 - 240 V, 50 - 60 Hz
Ausgangsspannung: DC24 V ±5 % ⎓ 2,7 A (DC-Symbol ⎓)
Hersteller: Lead Year Enterprise Co.,Ltd.
Modell: TG16-0064-01

Umgebungsbedingungen (Temperatur/Luftfeuchtigkeit):
Bei Betrieb: 0 - 40 ºC, 30 - 80 % Luftfeuchtigkeit (nicht kondensierend), [Im Linerless-Modus] 5 - 35 ºC, 30 - 75 % RH (nicht kondensierend)
Bei Lagerung: −10 - 60 ºC, 15 - 90 % Luftfeuchtigkeit (nicht kondensierend)

Technische Spezifikationen ([B] Bluetooth [W] Wireless LAN [U] RFID UHF*1 [N] NFC)
Frequenzband: [B] 2402 - 2480 MHz, [W] 2412 - 2472 MHz, 5180 - 5825 MHz, [U] 859 - 873 MHz, 915 - 930 MHz, [N] 13,56 MHz, **Modulation:** [B] GFSK, Π/4 DQPSK, 8DQPSK, [W] DSSS, OFDM, [U] PR-ASK, [N] NFC Type 2 Tag (Passive), **Kanalabstand:** [B] 1 MHz, [W] 5, 20, 40, 80 MHz, [U] 100, 125, 200, 250 kHz, **Max. Ausgangsleistung*2:** [B] 4 dBm, [W] 20,5 dBm, [U] 27 dBm, **Antennengewinn (2,4 GHz)*2:** [B] +5 dBi, [W] 5 dBi, [U] SRA: −41,97 dBi, FRONTCOUPLER: −35,07 dBi, **Antennengewinn (5 GHz)*2:** [W] 1 dBi
*1 Die oben angegebene Frequenz ist die Spezifikation des Moduls, und der Frequenzbereich ist durch örtliche Vorschriften in den einzelnen Ländern begrenzt, in denen die Drucker verkauft werden.
*2 [N] Betriebsabstand von bis zu 100 mm (abhängig von verschiedenen Parametern wie Feldstärke und Antennengeometrie)

Um die Regulierungsinformationen auf dem LCD/Touchpanel anzuzeigen, tippen Sie auf „Offline" - „⚙ (Einstellung)" - „Information" - „Regulatory".

Das Gerät ist nicht für die Benutzung im unmittelbaren Gesichtsfeld am Bildschirmarbeitsplatz vorgesehen.
Um störende Reflexionen am Bildschirmarbeitsplatz zu vermeiden, darf dieses Produkt nicht im unmittelbaren Gesichtsfeld platziert werden.

Español

El presente documento es la guía de inicio rápido para el primer uso.
Para obtener más información, consulte el manual de usuario disponible en el sitio web de su región (www.satoworldwide.com).

Las ilustraciones usadas en esta guía rápida muestran el modelo de transferencia térmica, en caso contrario se especificará.

Accesorios ( )
ⓐ CT4-LX ⓑ Adaptador de CA ⓒ Cable de corriente* ⓓ Guía rápida ⓔ Especificaciones de garantía ⓕ Documentos ⓖ Adaptadores de bobina (2) ⓗ Núcleo de la cinta de transferencia (3 tipos)
* La forma de la clavija varía en función de la región.

Identificación de las piezas (A)
① Antena NFC incorporada ② LCD/Panel táctil ③ Indicador LED ④ Botón ⏻/⌂(Encendido/Inicio) ⑤ Salida de papel ⑥ Palanca de apertura de la cubierta ⑦ Conector de entrada de CC ⑧ Conector USB (tipo B) ⑨ Conector USB (tipo A) ⑩ Conector LAN ⑪ Puerto de carga de papel externo ⑫ Cabezal de impresión ⑬ Conector USB (tipo A) * ⑭ Marca ▼ (apertura de la cubierta de la cinta) ⑮ Tapa superior ⑯ Guía de etiquetas ⑰ Rodillo de goma
* Este conector USB se encuentra dentro de la cubierta superior.

Opciones (B)
⑱ Unidad del cortador ⑲ Unidad del dispensador ⑳ Unidad de cortado Linerless

Opciones de interfaz
- RS-232C para conexión con cable RS-232C
- WLAN/Bluetooth para conexión inalámbrica

Conexión del adaptador de CA (C)
1 Conecte el cable de corriente ⓒ al adaptador de CA ⓑ.
2 Conecte el enchufe del adaptador de CA al conector de entrada de CC ⑦ del CT4-LX ⓐ.
3 Enchufe el cable de corriente a una toma de CA.

Configuración de la cinta de transferencia (solo modelo de transferencia térmica) (D)
a Configuración del adaptador de bobina ⓖ con la cinta de transferencia
b Carga de la cinta de transferencia
1 ❶❷ Abra la tapa superior y ❸ tire de la marca ▼ de la unidad de la cinta **(C)**. La cubierta de la cinta **(A)** se abre hacia delante. ❹❺ Coloque la cinta de transferencia **(B)** en la cubierta de la cinta.
2 ❶ Conecte la cinta de transferencia al núcleo de la cinta de transferencia ⓗ con cinta adhesiva **(D)** o similar y ❷ enróllela unas cuantas veces en la dirección de la flecha.
3 ❶❷ Coloque el núcleo de la cinta.
4 ❶ Cierre la cubierta de la cinta **(A)** y ❷ gire el disco **(E)** para enrollar la cinta de transferencia unas cuantas veces. ❸ Cierre la tapa superior.

Carga de papel (E)
- Cuando el rollo de etiquetas está bien instalado, la pestaña **(F)** quedará en posición vertical.
- Pase las etiquetas por debajo de la lengüeta **(G)** que está en el borde de la guía de etiquetas ⑯.
- Utilice únicamente los productos suministrados y especificados por SATO.
- Ajuste la guía de etiquetas ⑯ al tamaño del papel.

Encendido de la impresora
Pulse el Botón ⏻/⌂(Encendido/Inicio) ④.

Apagado de la impresora
Pulse el Botón ⏻/⌂(Encendido/Inicio) ④ y, a continuación, toque ✔ en el LCD/Panel táctil ②.

Especificaciones básicas
Método de impresión: Método térmico directo,Transferencia Térmica
Densidad de cabezales (resolución): 203 dpi/305 dpi
Nombre del modelo: CT4-LX
Dimensiones: 178 (An) x 238 (P) x 214 (Al) mm (7 x 9.4 x 8.4 in.) (sin incluir las partes que sobresalen)
Peso: Modelo térmico directo: Aprox. 3,3 kg (7.3 lb), Modelo de transferencia térmica: Aprox. 3,4 kg (7.5 lb) (sin incluir el papel ni los accesorios)
Consumo de energía:
Condiciones de voltaje de entrada de corriente: CA 100 - 240 V, 50 - 60 Hz
Máximo: 155 VA/95 W (CA 100 V, relación de impresión del 30 %)
187 VA/88 W (CA 240 V, relación de impresión del 30 %)
En standby: 18 VA/8 W (CA 100 V), 24 VA/8 W (CA 240 V)
Requisitos de alimentación de corriente: Adaptador de CA
Voltaje de entrada: CA de 100 - 240 V, 50 - 60 Hz
Voltaje de salida: CC de 24 V ±5 % ⎓ 2,7 A (Símbolo de CC ⎓)
Fabricante: Lead Year Enterprise Co.,Ltd.
Modelo: TG16-0064-01

Condiciones ambientales (temperatura/humedad):
En funcionamiento: 0 - 40 ºC (32 - 104 ºF), 30 - 80 % RH (sin condensación), [En modo Linerless] 5 - 35 ºC (41 - 95 ºF), 30 - 75 % RH (sin condensación)
En almacenaje: −10 - 60 ºC (14 - 140 ºF), 15 - 90 % RH (sin condensación)

Especificaciones técnicas ([B] Bluetooth [W] LAN inalámbrica [U] RFID UHF*1 [N] NFC)
Bandas de frecuencias: [B] 2402 - 2480 MHz, [W] 2412 - 2472 MHz, 5180 - 5825 MHz, [U] 859 - 873 MHz, 915 - 930 MHz, [N] 13,56 MHz, **Modulación:** [B] GFSK, Π/4 DQPSK, 8DQPSK, [W] DSSS, OFDM, [U] PR-ASK, [N] NFC Type 2 Tag (Passive), **Separación entre canales:** [B] 1 MHz, [W] 5, 20, 40, 80 MHz, [U] 100, 125, 200, 250 kHz, **Potencia máx. de salida*2:** [B] 4 dBm, [W] 20,5 dBm, [U] 27 dBm, **Ganancia de antena (2,4 GHz)*2:** [B] +5 dBi, [W] 5 dBi, [U] SRA: −41,97 dBi, FRONTCOUPLER: −35,07 dBi, **Ganancia de antena (5 GHz)*2:**[W] 1 dBi
*1 La frecuencia escrita arriba es la especificación del módulo y el rango de frecuencia está limitado por la normativa regional de los países en los que se venden las impresoras.
*2 [N] Distancia de alcance de hasta 100 mm (en función de distintos parámetros, como intensidad de campo o geometría de antena)

Para visualizar la información normativa en el LCD/Panel táctil, toque "Offline" - "⚙ (Configuración)" - "Information" - "Regulatory".

Français

Ceci est le guide de démarrage rapide pour la première utilisation.
Pour plus de détails, reportez-vous au manuel de l'opérateur sur le site Web de votre région (www.satoworldwide.com).

Les illustrations utilisées dans ce guide rapide proviennent du modèle de transfert thermique, sauf indication contraire.

Accessoires ( )
ⓐ CT4-LX ⓑ Adaptateur secteur ⓒ Cordon d'alimentation* ⓓ Guide rapide ⓔ Notice du programme de garantie mondiale ⓕ Documents ⓖ Adaptateurs de noyau (2) ⓗ Mandrin de ruban (3 types)
* La forme de la fiche d'alimentation varie en fonction de la région.

Nomenclature (A)
① Antenne NFC intégrée ② Écran LCD/tactile ③ Indicateur LED ④ Interrupteur ⏻/⌂(Mise sous tension/Accueil) ⑤ Sortie Étiquette ⑥ Loquet d'ouverture du capot ⑦ Connecteur d'entrée CC ⑧ Connecteur USB (Type B) ⑨ Connecteur USB (Type A) ⑩ Connecteur LAN ⑪ Overture pour chargement des étiquettes ⑫ Tête d'impression ⑬ Connecteur USB (Type A)* ⑭ Marque ▼ (ouverture du capot du ruban) ⑮ Capot supérieur ⑯ Guide d'étiquette ⑰ Rouleau d'entrainement
* Ce connecteur USB se trouve à l'intérieur du capot supérieur.

Options (B)
⑱ Unité de massicot ⑲ Unité de distributeur ⑳ Massicot Linerless

Options d'interface
- RS-232C pour une connexion avec le câble RS-232C
- WLAN/Bluetooth pour une connexion sans fil

Connexion de l'adaptateur secteur (C)
1 Branchez le cordon d'alimentation ⓒ à l'adaptateur secteur ⓑ.
2 Branchez la fiche de l'adaptateur secteur au connecteur d'entrée CC ⑦ du CT4-LX ⓐ.
3 Branchez le cordon d'alimentation à une prise secteur.

Réglage du ruban carbone (modèle de transfert thermique uniquement) (D)
a Réglage de l'adaptateur de noyau ⓖ pour le ruban carbone
b Chargement du ruban carbone
1 ❶❷ Ouvrez le capot supérieur et ❸ tirez la marque ▼ de l'unité de ruban **(C)**. Le capot du ruban **(A)** est tiré vers l'avant. ❹❺ Installez le ruban carbone **(B)** sur le capot du ruban.
2 ❶ Fixez le ruban carbone au mandrin de ruban ⓗ à l'aide de ruban adhésif **(D)**, ou similaire, et ❷ faites-les tourner dans le sens de la flèche.
3 ❶❷ Installez le mandrin de ruban.
4 ❶ Fermez le capot du ruban **(A)**, et ❷ tournez la molette **(E)** pour faire tourner le ruban carbone.❸ Fermez le capot supérieur.

Chargement des étiquettes (E)
- Lorsque le rouleau d'étiquettes est installé correctement, l'onglet **(F)** est à la verticale.
- Passez les étiquettes sous la languette **(G)** au bord du guide d'étiquette ⑯.
- N'utilisez que les produits fournis et spécifiés par SATO.
- Ajustez le guide d'étiquette ⑯ à la taille de l'étiquette.

Mise sous tension
Appuyez sur Interrupteur ⏻/⌂(Mise sous tension/Accueil) ④.

Mise hors tension
Appuyez sur Interrupteur ⏻/⌂(Mise sous tension/Accueil) ④, puis appuyez sur ✔ sur l'écran LCD/tactile ②.

Spécifications de base
Méthode d'impression : Méthode thermique directe, Transfert thermique
Densité de tête (Résolution) : 203 dpi/305 dpi
Nom de modèle : CT4-LX
Dimensions : 178 (L) x 238 (P) x 214 (H) mm (7 x 9.4 x 8.4 po.) (parties saillantes non incluses)
Poids : Modèle thermique direct : environ 3,3 kg (7.3 lb), modèle de transfert thermique : environ 3,4 kg (7.5 lb) (étiquettes et options non incluses)
Puissance consommée :
En crête : 155 VA/95 W (100 V CA, rapport d'impression 30 %)
187 VA/88 W (240 V CA, rapport d'impression 30 %)
Veille : 18 VA/8 W (100 V CA), 24 VA/8 W (240 V CA)
Puissance requise : Adaptateur secteur
Tension d'entrée : CA 100 - 240 V, 50 - 60 Hz
Tension de sortie : CC 24 V ±5 % ⎓ 2,7 A (Symbole CC ⎓)
Fabricant : Lead Year Enterprise Co.,Ltd.
Modèle : TG16-0064-01

Conditions d'utilisation (Température/Humidité) :
En service : 0 - 40 ºC (32 - 104 ºF), 30 - 80 % HR (sans condensation), [En mode Linerless] 5 - 35 ºC (41 - 95 ºF), 30 - 75 % RH (sans condensation)
En stockage : −10 - 60 ºC (14 - 140 ºF), 15 - 90 % HR (sans condensation)

Spécifications techniques ([B] Bluetooth [W] LAN Sans fil [U] RFID UHF*1 [N] NFC)
Bandes de fréquences: [B] 2402 - 2480 MHz, [W] 2412 - 2472 MHz, 5180 - 5825 MHz, [U] 859 - 873 MHz, 915 - 930 MHz, [N] 13,56 MHz, **Modulation:** [B] GFSK, Π/4 DQPSK, 8DQPSK, [W] DSSS, OFDM, [U] PR-ASK, [N] NFC Type 2 Tag (Passive), **Espacement des canaux:** [B] 1 MHz, [W] 5, 20, 40, 80 MHz, [U] 100, 125, 200, 250 kHz, **Puissance de sortie max.*2:** [B] 4 dBm, [W] 20,5 dBm, [U] 27 dBm, **Gain d'antenne (2,4 GHz)*2:** [B] +5 dBi, [W] 5 dBi, [U] SRA: −41,97 dBi, FRONTCOUPLER: −35,07 dBi, **Gain d'antenne (5 GHz)*2:** [W] 1 dBi
*1 La fréquence indiquée ci-dessus est la spécification du module, et la fréquence est limitée par la réglementation régionale de chaque pays où les imprimantes sont commercialisées.
*2 [N] Distance opérable jusqu'à 100 mm (en fonction de plusieurs paramètres, tels que l'intensité de champ et la géométrie de l'antenne)

Pour afficher les informations réglementaires sur l'écran LCD/tactile, appuyez sur « Offline » - « ⚙ (Réglage) » - « Information » - « Regulatory ».

Italiano

È una guida introduttiva per la prima operazione.
Per i dettagli, consultare il manuale dell'operatore disponibile sul sito web della propria regione (www.satoworldwide.com).

Le illustrazioni utilizzate in questa guida rapida fanno riferimento al modello di trasferimento termico, se non specificato altrimenti.

Accessori ( )
ⓐ CT4-LX ⓑ Adattatore CA ⓒ Cavo di alimentazione* ⓓ Guida rapida ⓔ Brochure Programma di garanzia globale ⓕ Documenti ⓖ Adattatori nucleo (2) ⓗ Nucleo del nastro (3 tipi)
* La forma della spina di alimentazione varia in base alla regione.

Identificazione delle parti (A)
① Antenna NFC incorporata ② LCD/pannello Touch ③ Indicatore LED ④ Tasto ⏻/⌂ (Alimentazione/Home) ⑤ Uscita prelievo etichetta ⑥ Leva di apertura del coperchio ⑦ Connettore di ingresso CC ⑧ Connettore USB (tipo B) ⑨ Connettore USB (tipo A) ⑩ Connettore LAN ⑪ Ingesso caricamento Carta ⑫ Testina di stampa ⑬ Connettore USB (tipo A)* ⑭ Simbolo ▼ (coperchio nastro aperto) ⑮ Coperchio superiore ⑯ Guida supporto ⑰ Rullo Stampa
* Questo connettore USB si trova all'interno del coperchio superiore.

Opzioni (B)
⑱ Unità taglierina ⑲ Unità dispensatore ⑳ Unità taglierina per linerless

Opzioni interfaccia
- RS-232C per connessione con un cavo RS-232C
- WLAN/Bluetooth per connessione wireless

Collegamento dell'adattatore CA (C)
1 Collegare il cavo di alimentazione ⓒ all'adattatore CA ⓑ.
2 Collegare la spina dell'adattatore CA al connettore di ingresso CC ⑦ dell'CT4-LX ⓐ.
3 Inserire il cavo di alimentazione in una presa CA.

Impostazione del nastro carbografico (solo per il modello di trasferimento termico) (D)
a Impostazione dell'adattatore nucleo ⓖ con il nastro carbografico
b Caricamento del nastro carbografico
1 ❶❷ Aprire il coperchio superiore e ❸ tirare il simbolo ▼ dell'unità del nastro **(C)**. Il coperchio del nastro **(A)** viene tirato in avanti. ❹❺ Posizionare il nastro carbografico **(B)** sul coperchio del nastro.
2 ❶ Collegare il nastro carbografico al nucleo del nastro ⓗ con nastro adesivo **(D)** o simili e ❷ avvolgerlo per qualche giro seguendo la direzione della freccia.
3 ❶❷ Posizionare il nucleo del nastro.
4 ❶ Chiudere il coperchio del nastro **(A)** e ❷ ruotare la manopola **(E)** per avvolgere per qualche giro il nastro carbografico. ❸ Chiudere il coperchio superiore.

Caricamento del supporto (E)
- Quando il rullo del supporto è installato correttamente, la linguetta **(F)** è verticale.
- Passare il supporto sotto l'aletta **(G)** sul bordo della guida del supporto ⑯.
- Utilizzare solo i prodotti di alimentazione specificati da SATO.
- Regolare la guida del supporto ⑯ in base alle dimensioni del supporto.

Accensione della stampante
Premere il tasto ⏻/⌂(Alimentazione/Home) ④.

Per spegnere la stampante
Premere il tasto ⏻/⌂(Alimentazione/Home) ④, quindi toccare ✔ sull'LCD/sul pannello Touch ②.

Nederlands

Dit is de snelstarthandleiding voor uw eerste handeling.
Meer informatie vindt u in de gebruikershandleiding op de website van uw regio (www.satoworldwide.com).

De gebruikte afbeeldingen in deze beknopte handleiding zijn van het model met thermische overdracht, tenzij anders aangegeven.

Accessoires ( )
ⓐ CT4-LX ⓑ Lichtnetadapter ⓒ Netsnoer* ⓓ Snelgids ⓔ Brochure met Programma voor Wereldwijde Garantie ⓕ Documenten ⓖ Kernadapters (2) ⓗ Lintkern (3 types)
* De vorm van de stekker verschilt afhankelijk van de regio.

Identificatie van onderdelen (zie afbeelding A)
① Ingebouwde NFC-antenne ② Lcd/bedieningspaneel ③ Led-indicatielampje ④ ⏻/⌂ (Aan-Uit/Home)-knop ⑤ Media-uitvoer ⑥ Pal voor beschermkap open ⑦ DC-ingangaansluiting ⑧ USB-aansluiting (type B) ⑨ USB-aansluiting (type A) ⑩ LAN-aansluiting ⑪ Medialaadpoort ⑫ Printkop ⑬ USB-aansluiting (type A)* ⑭ ▼ (beschermkap lint open)-markering ⑮ Bovendeksel ⑯ Mediageleider ⑰ Drukrol
* Deze USB-aansluiting bevindt zich in de bovenste beschermkap.

Opties (B)
⑱ Snijeenheid ⑲ Dispenser ⑳ Linerless snijeenheid

Interfaceopties
- RS-232C voor verbinding met RS-232C-snoer
- WLAN/Bluetooth voor draadloze verbinding

Aansluiting van de lichtnetadapter (C)
1 Sluit het netsnoer aan ⓒ op de lichtnetadapter ⓑ.
2 Sluit de stekker van de lichtnetadapter aan op de DC-ingangaansluiting ⑦ van de CT4-LX ⓐ.
3 Steek het netsnoer in een stopcontact.

Het koolstoflint plaatsen (enkel voor model met thermische overdracht) (D)
a De kernadapters ⓖ met het carbonlint plaatsen
b Het koolstoflint laden
1 ❶❷ Open de bovendeksel en ❸ trek aan de ▼-markering van de linteenheid **(C)**. De beschermkap van het lint **(A)** wordt naar voren getrokken. ❹❺ Plaats het carbonlint **(B)** op de beschermkap van het lint.
2 ❶ Maak het carbonlint aan de lintkern ⓗ vast met plakband **(D)** of iets dergelijks en ❷ draai het een paar keer in de richting van de pijl.
3 ❶❷ Plaats de lintkern.
4 ❶ Sluit de beschermkap van het lint **(A)** en ❷ draai de draaiknop **(E)** om het carbonlint een paar rondjes op te draaien. ❸ Sluit de bovendeksel.

Papier plaatsen (E)
- Wanneer de papierrol goed is geplaatst, staat de klep **(F)** in verticale positie.
- Voer het papier onder het lipje **(G)** aan de rand van de mediageleider ⑯.
- Gebruik alleen verbruiksartikelen die door SATO zijn vermeld.
- Pas de papiergeleider ⑯ aan de grootte van het papier aan.

Het toestel inschakelen
Druk op de ⏻/⌂ (Aan-Uit/Home)-knop ④.

Het toestel uitschakelen
Druk op de ⏻/⌂ (Aan-Uit/Home)-knop ④, tik vervolgens op ✔ op het lcd/bedieningspaneel ②.

Basisspecificaties
Afdrukmethode: Directe thermische methode,Thermische overdracht
Kopdichtheid (resolutie): 203 dpi/305 dpi
Modelnaam: CT4-LX
Afmetingen: 178 (B) x 238 (D) x 214 (H) mm (niet inclusief vooruitstekende onderdelen)
Gewicht: Direct thermisch model: Ca. 3,3 kg, model met thermische overdracht: Ca. 3,4 kg (exclusief papier en opties)
Stroomverbruik:
Spanning ingangsvermogen: AC 100 - 240 V, 50 - 60 Hz
Bij piek: 155 VA/95 W (AC100V, bij afdrukverhouding van 30 %)
187 VA/88 W (AC240V, bij afdrukverhouding van 30 %)
Stand-by: 18 VA/8 W (AC100V), 24 VA/8 W (AC240V)
Voeding: Lichtnetadapter
Ingangsspanning: AC 100 - 240 V, 50 - 60 Hz
Uitgangsspanning: DC 24 V ±5 % ⎓ 2,7 A (DC-symbool ⎓)
Fabrikant: Lead Year Enterprise Co.,Ltd.
Model: TG16-0064-01

Omgevingsomstandigheden (temperatuur/vochtigheid):
In bedrijf: 0 - 40 ºC, 30 - 80 % RV (niet-condenserend), [In Linerless-modus] 5 - 35 ºC, 30 - 75 % RH (niet-condenserend)
Opslag: −10 - 60 ºC, 15 - 90 % RV (niet-condenserend)

Technische specificatie ([B] Bluetooth [W] Draadloos LAN [U] RFID UHF*1 [N] NFC)
Frequentieband: [B] 2402 - 2480 MHz, [W] 2412 - 2472 MHz, 5180 - 5825 MHz, [U] 859 - 873 MHz, 915 - 930 MHz, [N] 13,56 MHz, **Modulatie:** [B] GFSK, Π/4 DQPSK, 8DQPSK, [W] DSSS, OFDM, [U] PR-ASK, [N] NFC Type 2 Tag (Passive), **Kanaalafstand:** [B] 1 MHz, [W] 5, 20, 40, 80 MHz, [U] 100, 125, 200, 250 kHz, **Max. uitgangsvermogen*2:** [B] 4 dBm, [W] 20,5 dBm, [U] 27 dBm, **Antennewinst (2,4 GHz)*2:** [B] +5 dBi, [W] 5 dBi, [U] SRA: −41,97 dBi, FRONTCOUPLER: −35,07 dBi, **Antennewinst (5 GHz)*2:** [W] 1 dBi
*1 De hierboven vermelde frequentie is de specificatie van de module, en het frequentiebereik wordt beperkt door de regionale wetgeving van elk land waar de printers verkocht worden.
*2 [N] Ontvangstbereik tot 100 mm (afhankelijk van verschillende parameters, zoals veldsterkte en antennegeometrie)

Om de wettelijk verplichte informatie op het lcd/bedieningspaneel weer te geven, tik op "Offline" - "⚙ (Instelling)" - "Information" - "Regulatory".

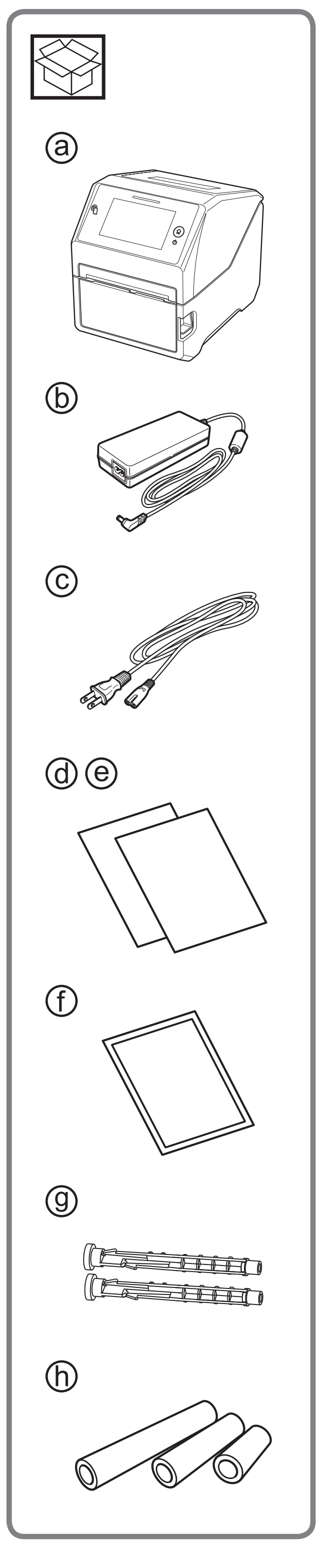

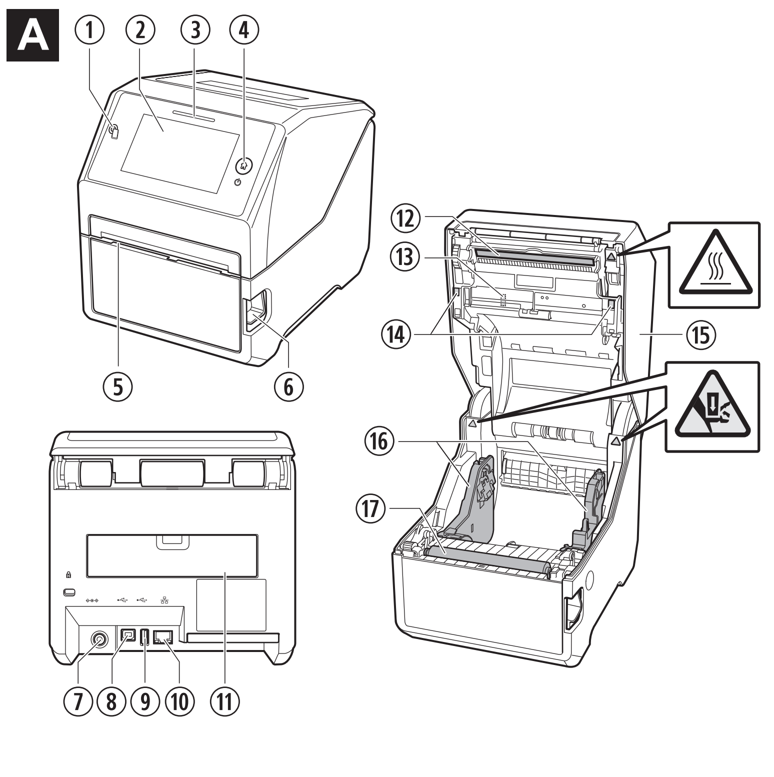

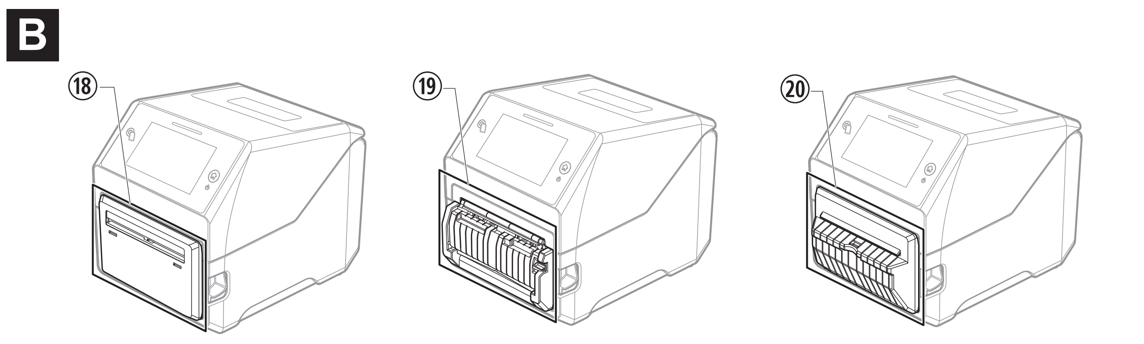

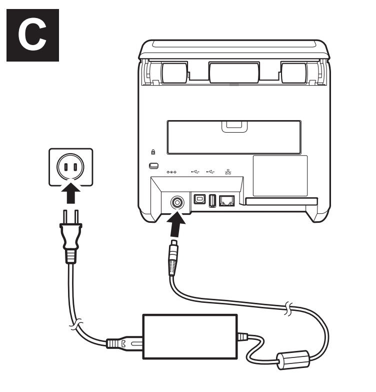

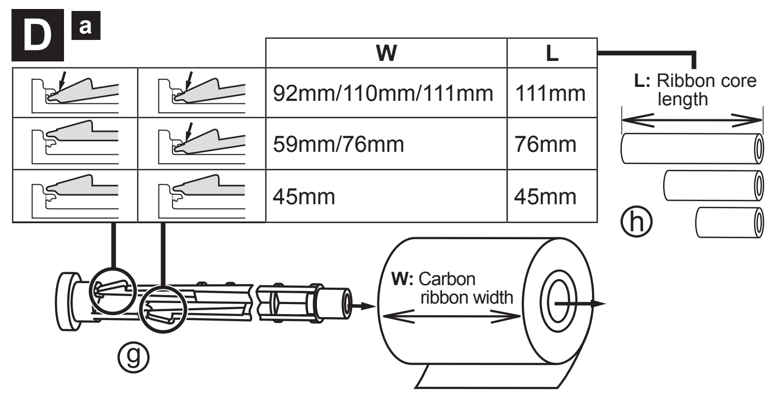

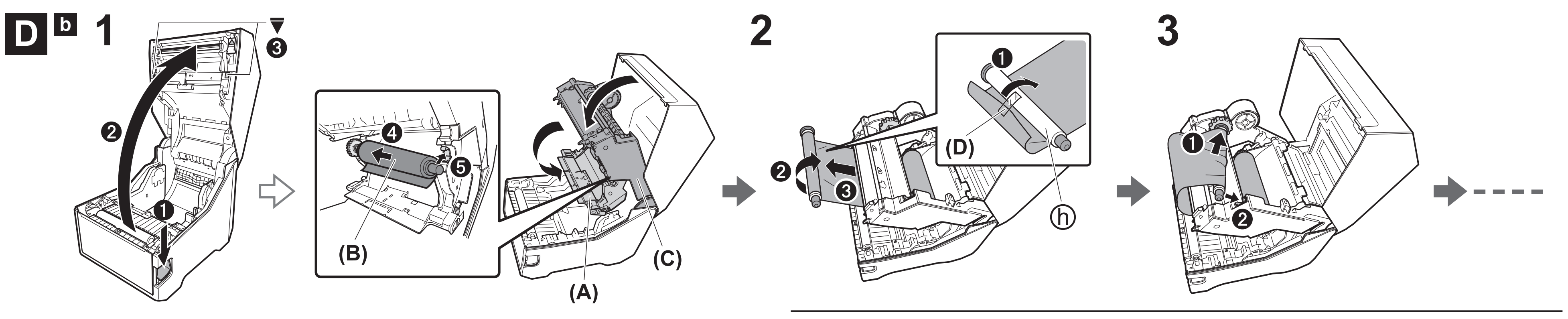

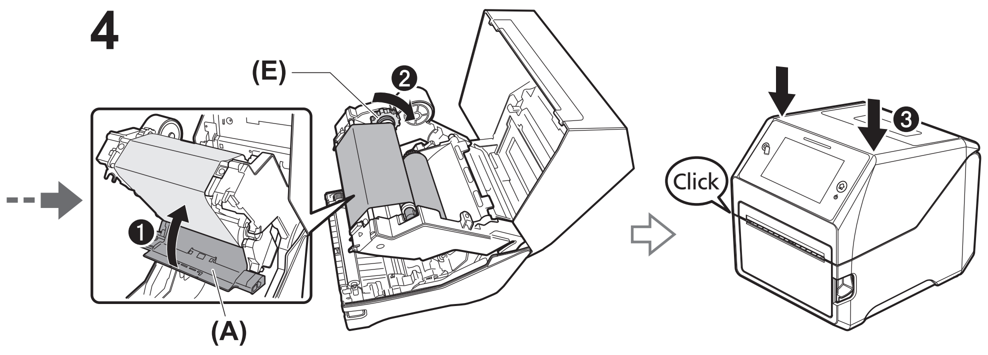

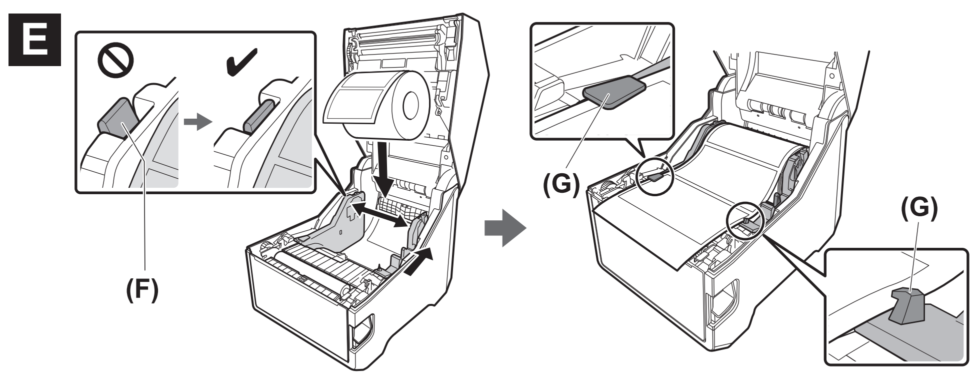

Lärm-Emissionswert
< 70 dB(A)

RoHS Directive
This product is in conformity with RoHS Directive 2011/65/EU on the Restriction of the Use of Certain Hazardous Substances in Electrical and Electronic Equipment.

Polski

Niniejszy dokument to skrócona instrukcja umożliwiająca rozpoczęcie pracy.
Szczegółowe informacje znajdują się w podręczniku operatora dostępnym w lokalnej witrynie internetowej (www.satoworldwide.com).

Jeśli nie wskazano inaczej, ilustracje użyte w tej skróconej instrukcji obsługi dotyczą modelu termotransferowego.

Akcesoria (📦)

ⓐ CT4-LX ⓑ Zasilacz sieciowy ⓒ Kabel zasilający* ⓓ Skrócona instrukcja ⓔ Ulotka globalnego programu gwarancyjnego ⓕ Dokumenty ⓖ Adaptery rdzenia rolki (2) ⓗ Rdzeń taśmy (3 rodzaje)
* Kształt wtyczki zasilającej zależy od regionu użytkowania.

Identyfikacja części (A)

① Wbudowana antena NFC ② Panel LCD/dotykowy ③ Wskaźnik LED ④ Przycisk ⏻/⌂(Zasilanie/Początek) ⑤ Wyjście nośnika ⑥ Zatrzask otwierania pokrywy ⑦ Złącze wejściowe prądu stałego ⑧ Złącze ⇆USB (typ B) ⑨ Złącze ⇆USB (typ A) ⑩ Złącze 品LAN ⑪ Port ładowania nośnika ⑫ Głowica drukująca ⑬ Złącze ⇆USB (typ A)* ⑭ Wskaźnik ▼ (pokrywa taśmy otwarta) ⑮ Pokrywa górna ⑯ Prowadnica nośnika ⑰ Rolka dociskowa
* Złącze USB znajduje się po wewnętrznej stronie pokrywy górnej.

Opcje (B)

⑱ Moduł obcinaka ⑲ Moduł podajnika ⑳ Moduł obcinaka Linerless

Opcje interfejsu

- Port RS-232C do podłączenia kabla RS-232C
- Moduł WLAN/Bluetooth dla połączeń bezprzewodowych

Podłączenie zasilacza sieciowego (C)

1 Podłącz kabel zasilający ⓒ do zasilacza sieciowego ⓑ.
2 Podłącz wtyczkę zasilacza sieciowego do złącza wejściowego prądu stałego ⑦ urządzenia CT4-LX ⓐ.
3 Podłącz kabel zasilający do gniazda sieciowego.

Ustawianie taśmy węglowej (tylko modele termotransferowe) (D)

a Ustawianie adaptera rdzenia rolki ⓖ z taśmą węglową
b Ładowanie taśmy węglowej
1 ❶❷ Otworzyć pokrywę górną i ❸ pociągnąć wskaźnik ▼ modułu taśmy termostransferowej **(C)**. Pokrywa taśmy **(A)** zostanie wyciągnięta do przodu. ❹❺ Ustawić taśmę węglową **(B)** na pokrywie taśmy.
2 ❶ Przymocować taśmę węglową do rdzenia taśmy ⓗ taśmą przylepną **(D)** lub podobną, a następnie ❷ owinąć je kilkakrotnie w kierunku wskazanym strzałką
3 ❶❷ Ustawić rdzeń taśmy.
4 ❶ Zamknąć pokrywę taśmy **(A)** i ❷ obrócić pokrętło **(E)**, aby kilkakrotnie nawinąć taśmę węglową. ❸ Zamknąć pokrywę górną.

Ładowanie nośnika (E)

- Gdy rolka nośnika jest prawidłowo założona, klapka **(F)** jest ustawiona pionowo.
- Przeprowadzić nośnik pod wypustką **(G)** przy krawędzi prowadnicy nośnika ⑯.
- Stosować wyłącznie produkty wskazane przez firmę SATO.
- Dopasować prowadnicę nośnika ⑯ do rozmiaru nośnika.

Włączanie zasilania

Naciśnij Przycisk ⏻/⌂(Zasilanie/Początek) ④.

Wyłączanie zasilania

Naciśnij Przycisk ⏻/⌂(Zasilanie/Początek) ④, a następnie dotknij symbolu ✔ na panelu LCD/dotykowym ②.

Podstawowe dane techniczne

Metoda drukowania: bezpośredni druk termiczny,Termotransferowy
Gęstość głowicy (rozdzielczość): 203 dpi/305 dpi
Nazwa modelu: CT4-LX
Wymiary: 178 (szer.) x 238 (dł.) x 214 (wys.) mm (bez wystających części)
Masa: Model z bezpośrednim drukiem termicznym: ok. 3,3 kg; Model termotransferowy: ok. 3,4 kg (bez nośnika i akcesoriów)
Zużycie energii:
Parametry wejściowego napięcia zasilającego: AC 100 - 240 V, 50 - 60 Hz
Wart. szczytowa: 155 VA/95 W (100 V AC, przy 30 % współczynniku zadrukowania)
187 VA/88 W (240 V AC, przy 30 % współczynniku zadrukowania)
Czuwanie: 18 VA/8 W (100 V AC), 24 VA/8 W (240 V AC)
Wymogi dotyczące zasilania: Zasilacz sieciowy
Napięcie wejściowe: 100 - 240 V AC, 50 - 60 Hz
Napięcie wyjściowe: 24 V DC ±5 % ⎓ 2,7 A (symbol DC ⎓)
Producent: Lead Year Enterprise Co.,Ltd.
Model: TG16-0064-01
Warunki otoczenia (temperatura/wilgotność):
Podczas pracy: 0 - 40 ºC, 30 - 80 % RH (bez kondensacji), [W trybie Linerless] 5 - 35 ºC, 30 - 75 % RH (bez kondensacji)
Podczas przechowywania: –10 - 60 ºC, 15 - 90 % RH (bez kondensacji)

Dane techniczne ([B] Bluetooth, [W] bezprzewodowa sieć LAN, [U] RFID UHF*1 [N] NFC)
Zakres częstotliwości: [B] 2402 - 2480 MHz, [W] 2412 - 2472 MHz, 5180 - 5825 MHz, [U] 859 - 873 MHz, 915 - 930 MHz, [N] 13,56 MHz, **Modulacja:** [B] GFSK, Π/4 DQPSK, 8DQPSK, [W] DSSS, OFDM, [U] PR-ASK, [N] NFC Type 2 Tag (Passive), **Odstęp kanału:** [B] 1 MHz, [W] 5, 20, 40, 80 MHz, [U] 100, 125, 200, 250 kHz, **Maks. moc wyjściowa*2:** [B] 4 dBm, [W] 20,5 dBm, [U] 27 dBm, **Zysk anteny (2,4 GHz)*2:** [B] +5 dBi, [W] 5 dBi, [U] SRA: −41,97 dBi, FRONTCOUPLER: −35,07 dBi, **Zysk anteny (5 GHz)*2:** [W] 1 dBi

*1 Częstotliwość podana powyżej stanowi specyfikację modułu, a zakres częstotliwości jest ograniczony przez lokalne przepisy poszczególnych krajów, w których są sprzedawane drukarki.
*2 [N] Odległość robocza to 100 mm (zależnie od różnych parametrów, takich jak natężenie pola i kształt anteny)

Aby wyświetlić informacje o przepisach prawnych na panelu LCD/dotykowym, dotknij pozycji „Offline" - „⚙ (Ustawienia)" - „Information" - „Regulatory".

Português

Este é um guia de início rápido para a primeira utilização.
Para mais informações, consulte o manual do utilizador disponível no website da sua região (www.satoworldwide.com).

As figuras usadas neste guia rápido são do modelo de impressão por transferência térmica, exceto indicação em contrário.

Acessórios (📦)

ⓐ CT4-LX ⓑ Adaptador CA ⓒ Cabo de alimentação* ⓓ Guia rápido ⓔ Folheto-GWP (Potencial de Aquecimento Global) ⓕ Documentos ⓖ Adaptadores do núcleo (2) ⓗ Núcleo destinado à fita (3 tipos)
* O formato da ficha de alimentação varia consoante a região.

Identificação das peças (A)

① Antena NFC integrad ② LCD/Painel tátil ③ Indicador LED ④ Botão ⏻/⌂(Energia/Início) ⑤ Saída de papel ⑥ Patilha de abrir a tampa ⑦ Conector de entrada CC ⑧ Conector ⇆USB (Tipo B) ⑨ Conector ⇆USB (Tipo A) ⑩ Conector 品LAN ⑪ Porta de colocação de etiquetas ⑫ Cabeça de impressão ⑬ Conector ⇆USB (Tipo A)* ⑭ Marca ▼ (abrir a tampa da fita) ⑮ Tampa superior ⑯ Guia de etiquetas ⑰ Rolo de impressão
* Este conector USB encontra-se dentro da tampa superior.

Opcionais (B)

⑱ Unidade de cortador ⑲ Unidade de dispensador ⑳ Guilhotina Linerless

Opções de interface

- RS-232C para ligação com cabo RS-232C
- WLAN/Bluetooth para ligação sem fios

Ligação do adaptador CA (ver figura C)

1 Ligue o cabo de alimentação ⓒ ao adaptador CA ⓑ.
2 Ligue a ficha do adaptador CA ao conector de entrada CC ⑦ do CT4-LX ⓐ.
3 Ligue o cabo de alimentação a uma tomada CA.

Configuração da fita de impressora (apenas para o modelo de impressão por transferência térmica) (D)

a Configuração do adaptador de núcleo ⓖ com a fita de impressora
b Carregamento da fita de impressora
1 ❶❷ Abra a tampa superior e ❸ puxe a marca ▼ da unidade da fita **(C)**. A tampa da fita **(A)** é trazida para a frente. ❹❺ Coloque a fita de impressora **(B)** na tampa da fita.
2 ❶ Coloque a fita de impressora no núcleo destinado à fita ⓗ com fita adesiva **(D)** ou similar e ❷ dê algumas voltas à fita no sentido da seta.
3 ❶❷ Fixe o núcleo destinado à fita.
4 ❶ Feche a tampa da fita **(A)** e ❷ rode o botão **(E)** para dar algumas voltas à fita de impressora. ❸ Feche a tampa superior.

Colocar etiquetas (E)

- Quando o rolo de etiquetas estiver bem instalado, a dobra **(F)** ficará na vertical.
- Coloque as etiquetas sob a aba **(G)** na extremidade da guia de etiquetas ⑯.
- Utilize apenas os produtos de alimentação especificados pela SATO.
- Ajuste o guia de etiquetas ⑯ ao tamanho das etiquetas.

Ligando a Energia

Prima o Botão ⏻/⌂(Energia/Início) ④.

Desligar a impressora

Prima o Botão ⏻/⌂(Energia/Início) ④, depois, toque em ✔ no LCD/Painel tátil ②.

Especificações Básicas

Método de impressão: Método de impressão térmica direta, Transferência térmica
Densidade do cabeçote (Resolução): 203 dpi/305 dpi
Nome do modelo: CT4-LX
Dimensões: 178 (L) x 238 (P) x 214 (A) mm (não incluindo peças salientes)
Peso: Modelo de impressão térmica direta: Aprox. 3,3 kg, modelo de impressão por transferência térmica: Aprox. 3,4 kg (não incluindo etiquetas e opcionais)
Consumo de energia:
Condição da tensão de alimentação de entrada: 100 - 240 V, 50 - 60 Hz
No máximo: 155 VA/95 W (CA 100 V, com relação de impressão de 30 %)
187 VA/88 W (CA 240 V, com relação de impressão de 30 %)
Em standby: 18 VA/8 W (CA 100 V), 24 VA/8 W (CA 240 V)
Requisitos de alimentação de energia: Adaptador CA
Voltagem: CA 100 - 240 V, 50 - 60 Hz
Voltagem de saída: CC 24 V ±5 % ⎓ 2,7 A (Símbolo CC ⎓)
Fabricante: Lead Year Enterprise Co.,Ltd.
Modelo: TG16-0064-01
Condições ambientais (temperatura/humidade):
Funcionamento: 0 - 40 ºC, 30 - 80 % RH (sem condensação), [Em modo Linerless] 5 - 35 ºC, 30 - 75 % RH (sem condensação)
Armazenamento: −10 - 60 ºC, 15 - 90 % RH (sem condensação)

Especificações técnicas ([B] Bluetooth [W] LAN sem fios [U] RFID UHF*1 [N] NFC)
Banda de frequência: [B] 2402 - 2480 MHz, [W] 2412 - 2472 MHz, 5180 - 5825 MHz, [U] 859 - 873 MHz, 915 - 930 MHz, [N] 13,56 MHz, **Modulação:** [B] GFSK, Π/4 DQPSK, 8DQPSK, [W] DSSS, OFDM, [U] PR-ASK, [N] NFC Type 2 Tag (Passive), **Espaçamento de canais:** [B] 1 MHz, [W] 5, 20, 40, 80 MHz, [U] 100, 125, 200, 250 kHz, **Potência máx*2:** [B] 4 dBm, [W] 20,5 dBm, [U] 27 dBm, **Ganho de antena (2,4 GHz)*2:** [B] +5 dBi, [W] 5 dBi, [U] SRA: −41,97 dBi, FRONTCOUPLER: −35,07 dBi, **Ganho de antena (5 GHz)*2:** [W] 1 dBi

*1 A frequência descrita anteriormente refere-se à especificação do módulo e a gama de frequência limita-se à especificada pelas normas regionais de cada país onde as impressoras são vendidas.
*2 [N] Distância de funcionamento até 100 mm (dependendo de diversos parâmetros, como o campo de força e a geometria da antena)

Para apresentar as informações regulamentares no LCD/Painel tátil, toque em "Offline" - "⚙ (Definição)" - "Information" - "Regulatory".

Русский

Этот документ — краткое руководство по началу работы.
За подробной информацией обращайтесь к руководству оператора на веб-сайте вашего региона (www.satoworldwide.com).

Используемые в этом кратком руководстве иллюстрации относятся к модели с термотрансферной печатью, если не указано иное.

Аксессуары (📦)

ⓐ CT4-LX ⓑ Адаптер переменного тока ⓒ Кабель питания* ⓓ Краткое руководство ⓔ Брошюра программы всемирного гарантийного обслуживания ⓕ Документы ⓖ Адаптеры втулки (2) ⓗ Втулка ленты (3 типа)
* В зависимости от региона может отличаться форма вилки сети переменного тока.

Обозначение частей (A)

① Встроенная антенна NFC ② ЖКД/сенсорная панель ③ Светодиодный индикатор ④ Кнопка ⏻/⌂ (Питание/«Домой») ⑤ Отверстие для выхода напечатанной этикетки ⑥ Защелка открытия крышки ⑦ Входной разъем постоянного тока ⑧ ⇆Разъем USB (Type B) ⑨ ⇆Разъем USB (Type A) ⑩ 品Разъем локальной сети ⑪ Отверстие для загрузки этикеток ⑫ Печатающая головка ⑬ ⇆Разъем USB (Type A)* ⑭ Значок ▼ (открытие крышки ленты) ⑮ Верхняя крышка ⑯ Держатель рулона с этикетками ⑰ Резиновый валик
* Этот разъем USB находится внутри под верхней крышкой.

Дополнительные устройства (B)

⑱ Нож-гильотина ⑲ Отделитель этикеток (диспенсер) ⑳ Нож-гильотина для этикеток без подложки

Дополнительные интерфейсы

- RS-232C для подключения кабелем RS-232C
- WLAN/Bluetooth для беспроводного соединения

Подключение адаптера переменного тока (C)

1 Подключите к адаптеру переменного тока ⓑ кабель питания ⓒ.
2 Подключите штекер адаптера переменного тока ко входному разъему постоянного тока ⑦ принтера CT4-LX ⓐ.
3 Вставьте вилку кабеля питания в розетку сети переменного тока.

Установка красящей ленты (только модель с термотрансферной печатью) (D)

a Установка адаптера втулки ⓖ с красящей лентой
b Загрузка красящей ленты
1 ❶❷ Откройте верхнюю крышку и ❸ потяните блок ленты **(C)** за часть, обозначенную значком ▼. Крышка ленты **(A)** выдвинется вперед. ❹❺ Установите красящую ленту **(B)** на крышке ленты.
2 ❶ Прикрепите красящую ленту ко втулке ⓗ клейкой лентой **(D)** или другим подобным материалом и ❷ намотайте в направлении стрелки, сделав несколько оборотов.
3 ❶❷ Установите втулку ленты.
4 ❶ Закройте крышку ленты **(A)** и ❷ вращайте колесо **(E)**, чтобы намотать несколько оборотов красящей ленты. ❸ Закройте верхнюю крышку.

Загрузка рулона с этикетками (E)

- При правильной установке рулона с этикетками планка **(F)** будет вертикальной.
- Пропустите ленту с этикетками под выступом **(G)** на краю направляющей ⑯.
- Используйте только расходные материалы, рекомендованные SATO.
- Отрегулируйте положение держателя рулона ⑯ по размеру этикетки.

Включение питания

Нажмите на Кнопка ⏻/⌂(Питание/«Домой») ④.

Выключение принтера

Нажмите на Кнопка ⏻/⌂(Питание/«Домой») ④, затем коснитесь ✔ на ЖКД/сенсорной панели ②.

Основные технические характеристики

Метод печати: прямая термопечать, термотрансферная печать
Разрешение печатающей головки: 203 точек на дюйм/305 точек на дюйм
Наименование модели: CT4-LX
Габаритные размеры: 178 (Ш) x 238 (Г) x 214 (В) мм (за исключением выступающих частей)
Вес: модель с прямой термопечатью: прибл. 3,3 кг, модель с термотрансферной печатью: прибл. 3,4 кг (за исключением носителя и дополнительных устройств)
Потребляемая мощность:
При входном напряжении питания: переменный ток, 100–240 В, 50–60 Гц
Пиковая мощность: 155 ВА/95 Вт (переменный ток, 100 В, коэффициент печати 30 %)
187 ВА/88 Вт (переменный ток, 240 В, коэффициент печати 30 %)
Режим ожидания: 18 ВА/8 Вт (переменный ток, 100 В), 24 ВА/8 Вт (переменный ток, 240 В)
Входное напряжение: переменный ток, 100–240 В, 50–60 Гц
Выходное напряжение: постоянный ток ⎓, 24 В ±5 %, 2,7 А (обозначение постоянного тока ⎓)
Производитель: Lead Year Enterprise Co., Ltd.
Модель: TG16-0064-01
Условия окружающей среды (температура/влажность):
Эксплуатация: 0–40 ºC, 30–80 % относительной влажности (без конденсации), [В режиме этикеток без подложки] 5–35 ºC, 30–75 % RH (без конденсации)
Хранение: −10–60 ºC, 15–90 % относительной влажности (без конденсации)

Технические характеристики ([B] Bluetooth [W] беспроводная локальная сеть [U] RFID UHF*1 [N] NFC)
Полоса частот: [B] 2402–2480 МГц, [W] 2412–2472 МГц, 5180 - 5825 МГц, [U] 859 - 873 МГц, 915 - 930 МГц, [N] 13,56 МГц; **модуляция:** [B] GFSK, П/4 DQPSK, 8DQPSK, [W] DSSS, OFDM, [U] PR-ASK, [N] метка NFC типа 2 (пассивная); **разнос каналов:** [B] 1 МГц, [W] 5, 20, 40, 80 МГц, [U] 100, 125, 200, 250 кГц; **макс. выходная мощность*2:** [B] 4 дБм, [W] 20,5 дБм, [U] 27 дБм; **усиление антенны (2,4 ГГц)*2:** [B] +5 дБи, [W] 5 дБи, [U] SRA: −41,97 дБи, FRONTCOUPLER: −35,07 дБи; **усиление антенны (5 ГГц)*2:** [W] 1 дБи

*1 Указанная выше частота является характеристикой модуля, а диапазон частот ограничен региональным нормативным документом каждой страны, в которой продаются принтеры.
*2 [N] рабочее расстояние до 100 мм (зависит от различных факторов, например, напряженности поля и геометрической формы антенны)

Для отображения нормативной информации на ЖКД/сенсорной панели, коснитесь «Offline» — «⚙ (Настройка)» — «Information» — «Regulatory».

EAC

Svenska

Detta är en snabbguide för att du ska kunna komma igång och använda produkten.
För mer detaljerad information kan du läsa användarhandboken som finns på webbplatsen för din region (www.satoworldwide.com).

Bilder som används i denna snabbguide är relaterade till direct termo modell om inte annat specificeras.

Tillbehör (📦)

ⓐ CT4-LX ⓑ AC-adapter ⓒ Strömkabel* ⓓ Snabbguide ⓔ Bipacksedel om global garanti ⓕ Dokument ⓖ Färgbandsadaptrar (2) ⓗ Bandkärna (3 typer)
* Formen hos kontakten varierar beroende på region.

Märkning av delar (A)

① NFC inbyggda antenn ② LCD/Touch-skärm ③ LED-indikator ④ ⏻/⌂(Power/Home)-knapp knapp ⑤ Etikettutlopp ⑥ Lock med öppna/stäng-spak ⑦ DC-anslutning ⑧ ⇆USB-anslutning (Typ B) ⑨ ⇆USB-anslutning (Typ A) ⑩ 品LAN-uttag ⑪ Laddningsport av extern media ⑫ Skrivhuvud ⑬ ⇆USB-anslutning (Typ A)* ⑭ ▼ (öppna bandlucka)-markering ⑮ Lock ⑯ Mediamatare ⑰ Gummi rulle
* USB-anslutningen finns inuti locket.

Alternativ (B)

⑱ Skärenhet ⑲ Dispenserenhet ⑳ Linerless skärenhet

Gränssnittsalternativ

- RS-232C för anslutning med RS-232C-kabel
- WLAN/Bluetooth för trådlös anslutning

Ansluta AC-adaptern (C)

1 Anslut strömkabeln ⓒ till AC-adaptern ⓑ.
2 Anslut uttaget hos AC-adaptern till DC-anslutning ⑦ hos CT4-LX ⓐ.
3 Sätt i strömkabeln i AC-uttaget.

Inställning av karbonband (endast termisk överföring modell) (D)

a Isättning av färgbandsadaptrar ⓖ med karbonbandet
b Lasta karbonbandet
1 ❶❷ Öppna locket och ❸ tryck på ▼-markeringen på bandenheten **(C)**. Bandluckan **(A)** skjuts framåt. ❹❺ Placera karbonbandet **(B)** på bandluckan.
2 ❶ Fäst karbonbandet på bandkärnan ⓗ med självhäftande tejp **(D)** eller liknande och ❷ linda karbonbandet i pilens riktning ett par varv.
3 ❶❷ Placera bandkärnan.
4 ❶ Stäng bandluckan **(A)** och ❷ vrid på ratten **(E)** så att karbonbandet lindas ett par varv. ❸ Stäng locket.

Lasta media (E)

- När rullen är korrekt installerad kommer klaffen **(F)** att vara vertikal.
- Passera mediet under fliken **(G)** vid kanten av mediamataren ⑯.
- Använd endast tillbehör och material som rekommenderas av SATO.
- Justera mediamataren ⑯ till mediastorleken.

Sätta på strömmen

Tryck på ⏻/⌂(Power/Home)-knapp ④.

Stänga av strömmen

Tryck på ⏻/⌂(Power/Home)-knapp ④, peka därefter ✔ på LCD/Touch-skärmen ②.

Generella specifikationer

Utskriftsmetod: Direkt termisk, termisk överföring
Densitet hos huvud (upplösning): 203 dpi/305 dpi
Modellnamn: CT4-LX
Mått: 178 (W) x 238 (D) x 214 (H) mm (inkluderar inte utskjutande delar)
Vikt: Direkt termisk modell: Cirka 3,3 kg. termisk överföring modell: Cirka 3,4 kg (inkluderar inte media och alternativ)
Elförbrukning:
Ingångsspänning: AC 100 - 240 V, 50 - 60 Hz
Högst: 155 VA/95 W (AC100V, 30 % utskriftsförhållande)
187 VA/88 W (AC240V, 30 % utskriftsförhållande)
Standby: 18 VA/8 W (AC100V), 24 VA/8 W (AC240V)
Elkrav: AC-adapter
Inspänning: AC 100 - 240 V, 50 - 60 Hz
Utspänning: DC 24 V ±5 % ⎓ 2,7 A (DC-symbol ⎓)
Tillverkare: Lead Year Enterprise Co.,Ltd.
Modell: TG16-0064-01
Miljövillkor (temperatur/luftfuktighet):
Användning: 0 - 40 ºC, 30 - 80 % RH (icke-kondenserande), [I Linerless-läge] 5 - 35 ºC, 30 - 75 % RH (icke-kondenserande)
Förvaring: −10 - 60 ºC, 15 - 90 % RH (icke-kondenserande)

Teknisk specifikation ([B] Bluetooth [W] Trådlös LAN [U] RFID UHF*1 [N] NFC)
Frekvensband: [B] 2402 - 2480 MHz, [W] 2412 - 2472 MHz, 5180 - 5825 MHz, [U] 859 - 873 MHz, 915 - 930 MHz, [N] 13,56 MHz, **Modulering:** [B] GFSK, Π/4 DQPSK, 8DQPSK, [W] DSSS, OFDM, [U] PR-ASK, [N] NFC Type 2 Tagg (Passiv), **Kanalseparation:** [B] 1 MHz, [W] 5, 20, 40, 80 MHz, [U] 100, 125, 200, 250 kHz, **Maximal utgångseffekt*2:** [B] 4 dBm, [W] 20,5 dBm, [U] 27 dBm, **Antennförstärkning (2,4 GHz)*2:** [B] +5 dBi, [W] 5 dBi, [U] SRA: −41,97 dBi, FRONTCOUPLER: −35,07 dBi, **Antennförstärkning (5 GHz)*2:** [W] 1 dBi

*1 Frekvensen angiven ovan är specifikationen för modulen och frekvensområdet är begränsat av regionala bestämmelser för respektive land där skrivarna säljs.
*2 [N] Manöveravstånd upp till 100 mm (beroende på olika parametrar som fälltstyrka och antennens utformning)

För att visa den vanliga informationen på LCD/Touch-skärm, tryck "Offline" - "⚙ (Inställning)" - "Information" - "Regulatory".

한국어

이것은 처음 사용하시는 분을 위한 퀵 스타트 가이드입니다.
자세한 것은 거주 지역의 웹사이트(www.satoworldwide.com)에 게재된 사용설명서를 참조하시기 바랍니다.

이 가이드에 게재된 그림은 특히 지정하지 않은 한 열전사 모델입니다.

부속품(📦)

ⓐ CT4–LX ⓑ AC 어댑터 ⓒ 전원 코드* ⓓ 퀵 가이드 ⓔ 국제 보증 프로그램 리플릿 ⓕ 서류 ⓖ 코어 어댑터(2) ⓗ 리본 코어(3타입)
* 전원 플러그 모양은 지역에 따라 다릅니다.

각부 명칭(A)

① NFC 내장 안테나 ② LCD/터치패널 ③ LED 표시등 ④ ⏻/⌂(전원/홈) 버튼 ⑤ 용지 배출구 ⑥ 커버 해제 걸쇠 ⑦ DC 입력 커넥터 ⑧ ⇆ USB 커넥터(타입 B) ⑨ ⇆ USB 커넥터(타입 A) ⑩ 品LAN 커넥터 ⑪ 용지 공급구 ⑫ 프린트 헤드 ⑬ ⇆ USB 커넥터(타입 A)* ⑭ ▼(리본 커버 해제) 마크 ⑮ 윗면 커버 ⑯ 미디어 가이드 ⑰ 플라텐 롤러
* USB 커넥터는 윗커버 안쪽에 있습니다.

옵션(B)

⑱ 커터 유닛 ⑲ 디스펜서 유닛 ⑳ Linerless 커터 유닛

인터페이스 옵션

- RS–232C 케이블 연결용 RS–232C
- 무선 연결용 WLAN/Bluetooth

AC 어댑터 연결(C)

1 전원 코드 ⓒ를 AC 어댑터 ⓑ에 연결합니다.
2 AC 어댑터 플러그를 CT4–LX ⓐ의 DC 입력 커넥터 ⑦에 연결합니다.
3 전원 코드를 AC 콘센트에 꽂습니다.

탄소 리본 세팅(열전사 모델 전용)(D)

a 코어 어댑터 ⓖ에 탄소 리본을 세팅
b 탄소 리본 장착
1 ❶❷ 윗면 커버를 열고 ❸ 리본 유닛 **(C)**의 ▼ 마크를 당깁니다. 리본 커버 **(A)**가 앞으로 당겨집니다. ❹❺ 탄소 리본 **(B)**를 리본 커버에 세트합니다.
2 점착테이프 **(D)** 등을 사용해 ❶ 탄소 리본을 리본 코어 ⓗ에 장착한 후에 ❷ 화살표 방향으로 몇 번 감습니다.
3 ❶❷ 리본 코어를 세트합니다.
4 ❶ 리본 커버 **(A)**를 닫은 후에 ❷ 다이얼 **(E)**를 돌려서 탄소 리본을 몇 번 되감습니다. ❸ 윗면 커버를 닫습니다.

미디어 장착(E)

- 미디어 폴이 바르게 설치되면 플랩 **(F)**가 수직이 됩니다.
- 미디어를 미디어 가이드 ⑯ 끝에 있는 탭 **(G)** 아래로 넣습니다.
- SATO 지정 소모품만 사용하십시오.
- 미디어 크기에 맞추어 용지 가이드 ⑯을 조절합니다.

전원 투입

⏻/⌂(전원/홈) 버튼 ④를 누릅니다.

전원 끄기

⏻/⌂(전원/홈) 버튼 ④를 누른 다음에 LCD/터치패널 ②의 ✔를 태핑합니다.

기본사양

인쇄 방식: 감열, 열전사
헤드 밀도(해상도): 203 dpi/305 dpi
모델명: CT4–LX
치수: 178(W) x 238(D) x 214(H) mm(돌출부분은 제외)
중량: 감열 모델: 약 3.3 kg, 열전사 모델: 약 3.4 kg(미디어 및 옵션은 제외)
소비전력:
입력전압 조건: AC 100 – 240 V, 50–60 Hz
피크 시: 155 VA/95 W(AC 100 V, 인쇄비 30 %일 때)
187 VA/88 W(AC 240 V, 인쇄비 30 %일 때)
대기 시: 18 VA/8 W(AC 100 V), 24 VA/8 W(AC 240 V)
전원 요건: AC 어댑터
입력전압: AC 100 – 240 V, 50–60 Hz
출력전압: DC 24 V ±5 % ⎓ 2.7 A(DC 기호 ⎓)
제조원: Lead Year Enterprise Co.,Ltd.
모델: TG16–0064–01
환경 조건(온도/습도):
작동 시: 0 – 40 °C, 30 – 80 % RH(결로 없음)), [Linerless 모드] 5 – 35 °C, 30 – 75 % RH(결로 없음)
보관 시: –10 – 60 °C, 15 – 90 % RH(결로 없음)

기술적 사양([B] Bluetooth [W] 무선 LAN [U] RFID UHF*1 [N] NFC)
주파수 대역: [B] 2402 – 2480 MHz, [W] 2412 – 2472 MHz, 5180 – 5825 MHz, [U] 859 – 873 MHz, 915 – 930 MHz, [N] 13.56 MHz, **변조:** [B] GFSK, Π/4 DQPSK, 8DQPSK, [W] DSSS, OFDM, [U] PR–ASK, [N] NFC Type 2 Tag (Passive), **채널 간격:** [B] 1 MHz, [W] 5, 20, 40, 80 MHz, [U] 100, 125, 200, 250 kHz, **최대 출력*2:** [B] 4 dBm, [W] 20.5 dBm, [U] 27 dBm, **안테나 이득(2.4 GHz)*2:** [B] +5 dBi, [W] 5 dBi, [U] SRA: –41.97 dBi, FRONTCOUPLER: –35.07 dBi, **안테나 이득(5 GHz)*2:** [W] 1 dBi

*1 위에 기록된 주파수는 모듈의 사양이며, 주파수 범위는 프린터가 판매되는 각 국가의 지역 규제에 따라 제한을 받습니다.
*2 [N] 최대 작동 거리 100 mm(전계 강도나 안테나 모양 등의 각종 조건에 의해 다름)

LCD/터치패널에 규제 정보를 표시하려면 "Offline" – "⚙ (Setting)" – "Information" – "Regulatory" 순으로 태핑하십시오.

ภาษาไทย

คู่มือนี้เป็นคู่มือการใช้งานเบื้องต้นสำหรับการใช้งานครั้งแรก
สำหรับรายละเอียดให้อ้างอิงจากคู่มือการใช้งานที่สามารถใช้ได้บนเว็บไซต์ของภูมิภาคของคุณ (www.satoworldwide.com)

ภาพประกอบที่ใช้ในคู่มือการใช้งานเบื้องต้นนี้คือ เครื่องพิมพ์แบบถ่ายโอนความร้อนผ่านริบบอนหรือผ้าหมึก นอกเหนือที่ระบุไว้

สิ่งที่มีมาให้ (📦)

ⓐ CT4-LX ⓑ อะแดปเตอร์ AC ⓒ สายไฟ* ⓓ คู่มือการใช้งานเบื้องต้น ⓔ เอกสารการรับประกันเครื่องพิมพ์ทั่วโลก ⓕ เอกสาร ⓖ อะแดปเตอร์หลัก (2) ⓗ แกนริบบอน (3 ประเภท)
* ปลั๊กไฟมีหลายรูปแบบขึ้นอยู่กับแต่ละภูมิภาค

ข้อมูลชิ้นส่วนอะไหล่ (A)

① เสาอากาศ NFC ในตัว ② หน้าจอสัมผัส/LCD ③ ไฟ LED แสดงสถานะ ④ ⏻/⌂ ปุ่ม (เปิด-ปิดเครื่อง/หน้าหลัก) ⑤ ช่องกระดาษออก ⑥ สลักเปิดฝา ⑦ ช่องเชื่อมต่อ DC ขาเข้า ⑧ ⇆ ช่องเชื่อมต่อ USB (ประเภท B) ⑨ ⇆ ช่องเชื่อมต่อ USB (ประเภท A) ⑩ 品 ช่องเชื่อมต่อ LAN ⑪ ช่องใส่กระดาษ ⑫ หัวพิมพ์ ⑬ ⇆ ช่องเชื่อมต่อ USB (ประเภท A) * ⑭ ▼ เครื่องหมาย (เปิดฝาริบบอน) ⑮ ฝาปิดส่วนบน ⑯ ตัวนำกระดาษ ⑰ แท่นลูกกลิ้ง
* ขั้วเชื่อมต่อ USB นี้อยู่ด้านในฝาปิดด้านบน

อุปกรณ์เสริม (B)

⑱ เครื่องตัด ⑲ เครื่องดิสเพนเซอร์ ⑳ เครื่องตัดแบบ Linerless

อุปกรณ์เสริมเชื่อมต่อ

- RS-232C สำหรับเชื่อมต่อกับสาย RS-232C
- WLAN/บลูทูธ สำหรับการเชื่อมต่อแบบไร้สาย

การเชื่อมต่ออะแดปเตอร์ AC (C)

1 เชื่อมต่อสายไฟ ⓒ เข้ากับอะแดปเตอร์ AC ⓑ
2 เชื่อมต่อปลั๊กของอะแดปเตอร์ AC เข้ากับช่องเชื่อมต่อ DC ขาเข้า ⑦ ของ CT4-LX ⓐ
3 เสียบสายไฟเข้ากับเต้ารับ AC

การติดตั้งคาร์บอนริบบอน (เฉพาะแบบถ่ายโอนความร้อนผ่านริบบอนหรือผ้าหมึกเท่านั้น) (D)

a ติดตั้งอะแดปเตอร์หลัก ⓖ กับคาร์บอนริบบอน
b ใส่คาร์บอนริบบอน
1 ❶❷ เปิดฝาด้านบนและ ❸ ดึงที่เครื่องหมาย ▼ ของชุดอุปกรณ์ริบบอน **(C)** ฝาริบบอน **(A)** จะถูกดึงไปทางด้านหน้า ❹❺ ติดตั้งคาร์บอนริบบอน **(B)** บนฝาริบบอน
2 ❶ ต่อคาร์บอนริบบอนกับแกนริบบอน ⓗ ด้วยเทปกาว **(D)** หรือสิ่งอื่นที่คล้ายคลึงกัน และ ❷ หมุนคาร์บอนริบบอนกับแกนริบบอนตามทิศทางลูกศรสักสองสามรอบ
3 ❶❷ ติดตั้งแกนริบบอน
4 ❶ ปิดฝาริบบอน **(A)** และ ❷ หมุนแป้นหมุน **(E)** เพื่อหมุนคาร์บอนริบบอนสองสามรอบ ❸ ปิดฝาด้านบน

การใส่กระดาษ (E)

- เมื่อใส่ม้วนกระดาษลงเครื่องอย่างถูกต้อง แผ่นบานพับ **(F)** จะตั้งตรง
- สอดม้วนกระดาษลงไปใต้จุดตั้งระยะ **(G)** ตรงขอบของตัวนำกระดาษ ⑯
- ใช้งานเฉพาะผลิตภัณฑ์ที่ได้รับการรับรองโดย SATO
- ปรับตัวนำกระดาษ ⑯ ตามขนาดของกระดาษ

การเปิดเครื่อง

กด ⏻/⌂ ปุ่ม (เปิด-ปิดเครื่อง/หน้าหลัก) ④

การปิดเครื่อง

กด ⏻/⌂ ปุ่ม (เปิด-ปิดเครื่อง/หน้าหลัก) ④ จากนั้นแตะ ✔ บนหน้าจอสัมผัส/LCD ②

ข้อมูลจำเพาะพื้นฐาน

วิธีการพิมพ์: พิมพ์ผ่านความร้อนโดยตรง, พิมพ์แบบถ่ายโอนความร้อนผ่านริบบอนหรือผ้าหมึก
ความหนาแน่นของหัวพิมพ์ (ความละเอียด): 203 dpi/305 dpi
ชื่อรุ่น: CT4-LX
ขนาด: 178 (กว้าง) x 238 (ยาว) x 214 (สูง) มม. (ไม่รวมส่วนที่ยื่นออกมา)
น้ำหนัก: แบบพิมพ์ผ่านความร้อนโดยตรง: ประมาณ 3.3 กก. แบบถ่ายโอนความร้อนผ่านริบบอนหรือผ้าหมึก: ประมาณ 3.4 กก. (ไม่รวมอุปกรณ์เชื่อมต่อและอุปกรณ์เสริม)
พลังงานที่ใช้ไป:
สภาวะแรงดันไฟฟ้าขาเข้า: AC 100-240 โวลต์/ 50-60 Hz
สูงสุด: 155 VA/95 W (AC100V, ที่อัตราส่วนการพิมพ์ 30 %)
187 VA/88 W (AC240V, ที่อัตราส่วนการพิมพ์ 30 %)
สแตนด์บาย: 18 VA/8 W (AC100V), 24 VA/8 W (AC240V)
ความต้องการพลังงาน: อะแดปเตอร์ AC
แรงดันไฟฟ้าขาเข้า: AC100-240 โวลต์, 50 Hz-60 Hz
แรงดันไฟฟ้าส่งออก: DC24 โวลต์ ±5 % ⎓ 2.7 A (สัญลักษณ์ DC ⎓)
ผู้ผลิต: Lead Year Enterprise Co.,Ltd.
รุ่น: TG16-0064-01
เงื่อนไขเกี่ยวกับสิ่งแวดล้อม (อุณหภูมิ/ความชื้น):
การใช้งาน: 0 - 40 ºC, 30 - 80 % RH (ไม่ระบายความร้อน), [ในโหมด Linerless] 5 - 35 ºC, 30 - 75 % RH (non-condensing)
การจัดเก็บ: –10 - 60 ºC, 15 - 90 % RH (ไม่ระบายความร้อน)

ข้อมูลจำเพาะด้านเทคนิค ([B] บลูทูธ [W] LAN ไร้สาย [U] RFID UHF*1 [N] NFC)
แถบความถี่: [B] 2402 - 2480 MHz, [W] 2412 - 2472 MHz, 5180 - 5825 MHz, [U] 859 - 873 MHz, 915 - 930 MHz, [N] 13.56 MHz, **การกล้ำสัญญาณ:** [B] GFSK, Π/4 DQPSK, 8DQPSK, [W] DSSS, OFDM, [U] PR-ASK, [N] NFC Type 2 Tag (Passive), **ช่องว่างของช่องส่งสัญญาณ:** [B] 1 MHz, [W] 5, 20, 40, 80 MHz, [U] 100, 125, 200, 250 kHz, **พลังงานส่งออกสูงสุด*2:** [B] 4 dBm, [W] 20.5 dBm, [U] 27 dBm, **อัตราการขยายของสายอากาศ (2.4 GHz)*2:** [B] +5 dBi, [W] 5 dBi, [U] SRA: –41.97 dBi, FRONTCOUPLER: –35.07 dBi, **อัตราการขยายของสายอากาศ (5 GHz)*2:** [W] 1 dBi

*1 ความถี่ที่เขียนไว้ข้างต้นเป็นข้อมูลจำเพาะของโมดูล และช่วงความถี่จะถูกจำกัดโดยกฎระเบียบระดับภูมิภาคของแต่ละประเทศที่จำหน่ายเครื่องพิมพ์
*2 [N] ระยะการทำงานสูงสุด 100 มม. (ขึ้นอยู่กับพารามิเตอร์ต่างๆ เช่นความแข็งแรงและรูปทรงของเสาอากาศ)

แสดงข้อมูลกฎระเบียบบนหน้าจอสัมผัส/LCD แตะ "Offline" - "⚙ (ตั้งค่า)" - "Information" - "Regulatory"