MERTECH

Руководство
по эксплуатации

Термотрансферный принтер этикеток MERTECH G400

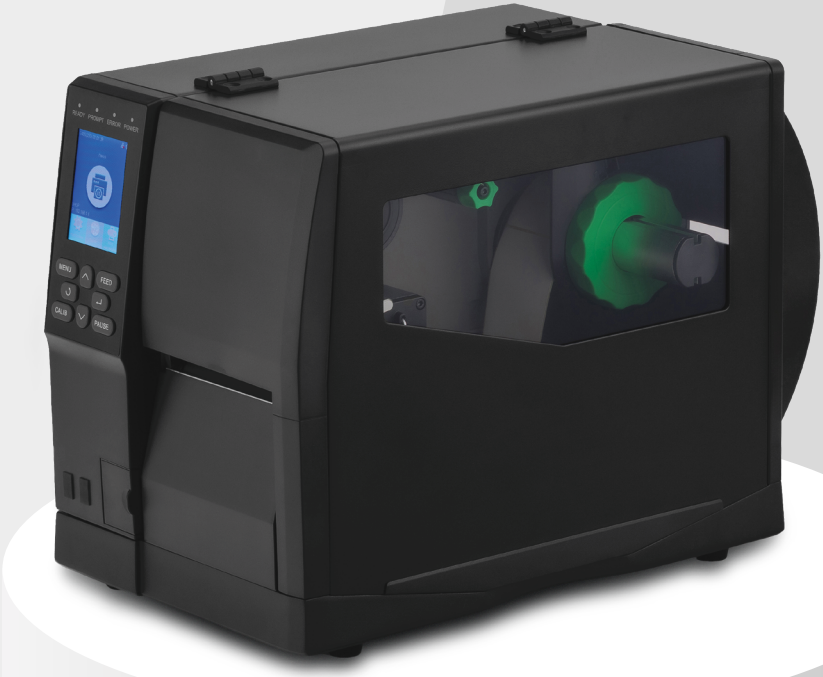

Русский

Комплектация

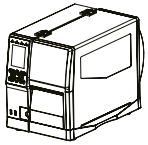

Принтер

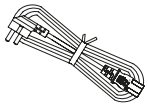

Кабель питания

USB кабель

Краткое руководство пользователя

Примечание: комплектация может отличаться.

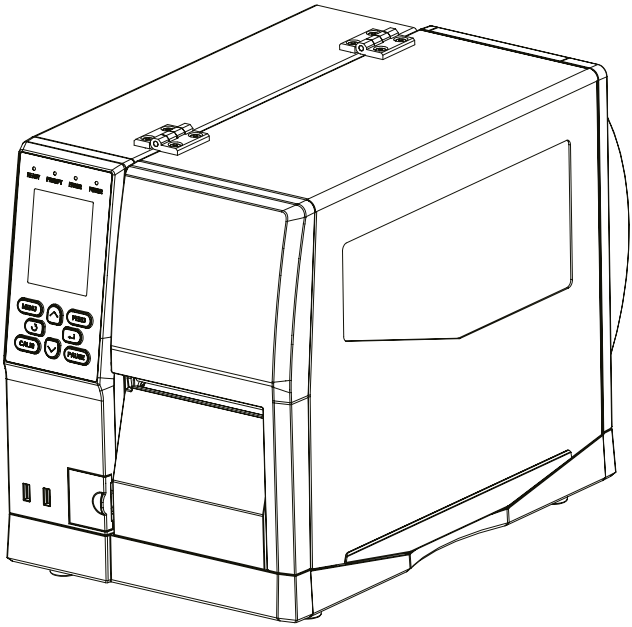

Внимание:

Это изделие класса А. Оно может создавать радиопомехи, при которых может потребоваться принятие соответствующих мер.

XIAMEN HANIN CO., LTD /ADD:
Room 305A, Angye Building ,Pioneering Park,Torch High-tech Zone, Xiamen,China

Внешний вид

Вид спереди

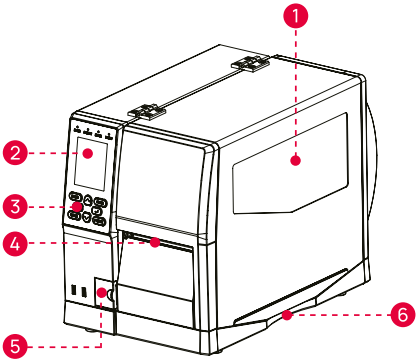

1. Боковая крышка
2. Сенсорный дисплей
3. Панель управления
4. Выход отпечатанного материала
5. Заглушка интерфейсов подключения отделителя
6. Ручка открытия боковой крышки

Вид сзади

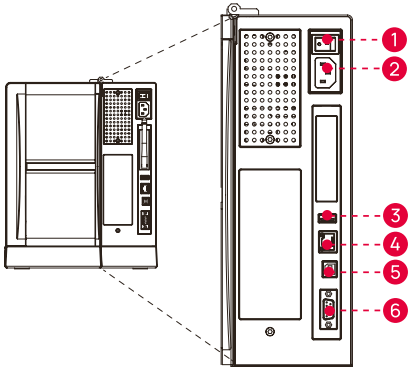

1. Тумблер питания
2. Разъем питания
3. Порт USB-host
4. Ethernet-порт
5. Порт USB-B
6. Последовательный порт RS-232

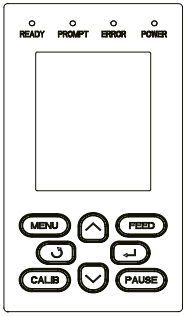

Меню (Menu)	В режиме ожидания долгое нажатие включает навигацию по меню с помощью сенсорного дисплея.
Калибровка (Calib)	В режиме ожидания или при медленном мигании индикатора длительно удерживайте для калибровки текущего материала.
Протяжка (Feed)	Более подробная информация приведена в руководстве пользователя.
Пауза (Pause)	В процессе печати: короткое нажатие - приостановка печати, длинное нажатие - сброс текущего задания печати.
	Пауза печати: Короткое нажатие - продолжение печати, длинное нажатие - сброс текущего задания.
Навигация (↺↑↓↵)	Может использоваться только с дисплеем.

Вид изнутри

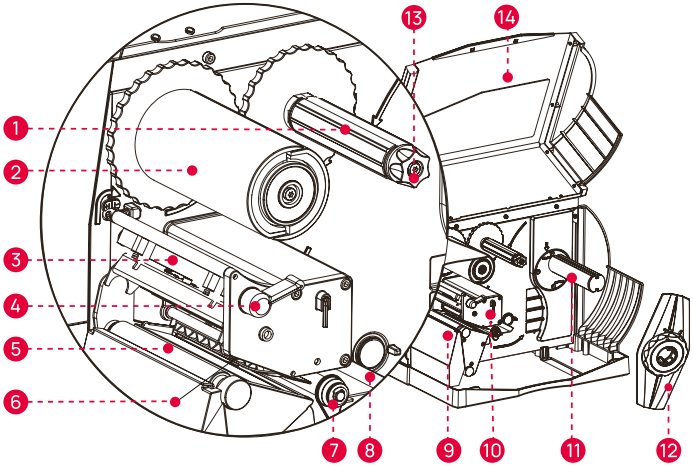

1. Подающий вал риббона
2. Принимающий вал риббона
3. Модуль печатающей головки
4. Рычаг подьема печатающей головки
5. Ролик протяжки
6. Датчик материала печати
7. Ограничитель ширины ленты носителя
8. Ключ обслуживания принтера
9. Заглушка места установки отделителя или отрезчика
10. Механизм печати
11. Вал протяжки
12. Съемный фиксатор рулона на подающем валу
13. Фиксатор втулки риббона
14. Боковая крышка

Печатающий механизм

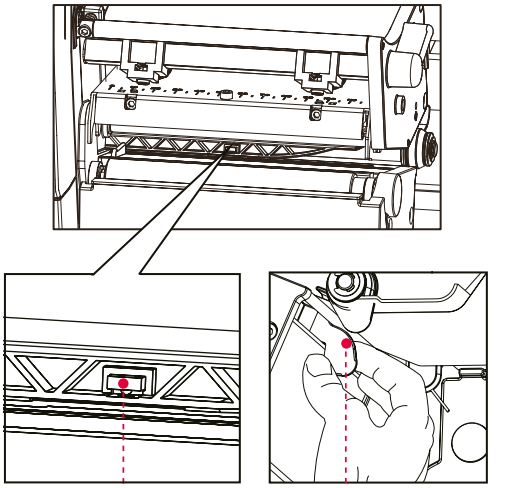

Датчик материала печати

Рычаг регулировки положения датчика

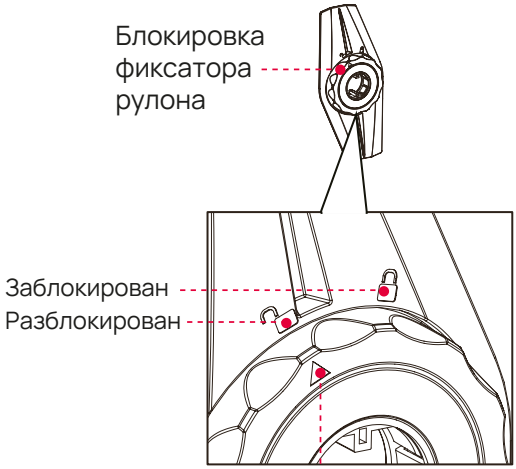

Стрелка, показывающая блокировано или разблокировано

Загрузка риббона

1 Установите принтер на стол, поднимите крышку с правой нижней стороны принтера.

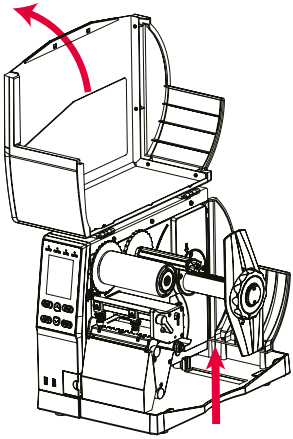

2 Установите риббон на подающий вал красящим слоем наружу, затем поверните фиксатор втулки риббона против часовой стрелки.

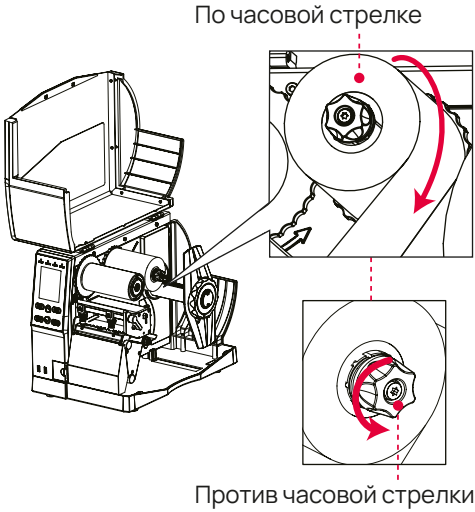

3 Вытяните часть ленты риббона, затем пропустите ленту между механизмом печати и датчиком носителя.

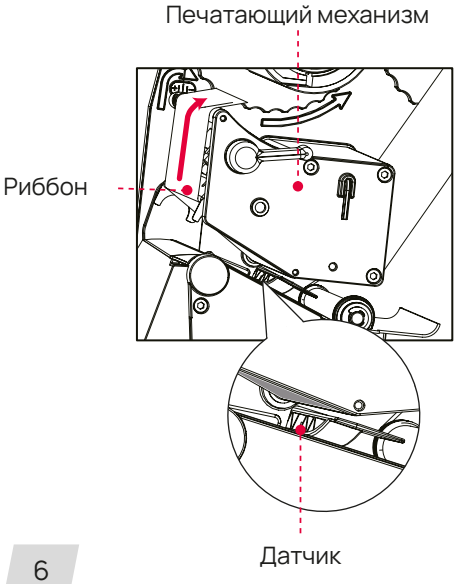

4 Пропустите ленту над механизмом печати до принимающего вала, а затем оберните ленту на несколько оборотов вокруг вала против часовой стрелки.

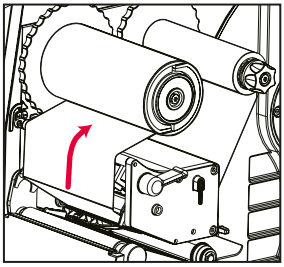

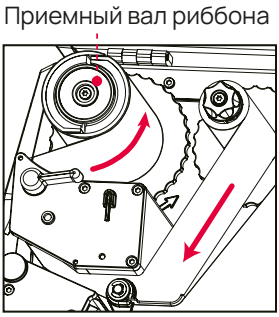

Загрузка бумаги

1 Поверните колесо со стрелкой, расположенной в фиксаторе носителя на валу, в положение разблокировки, затем снимите его.

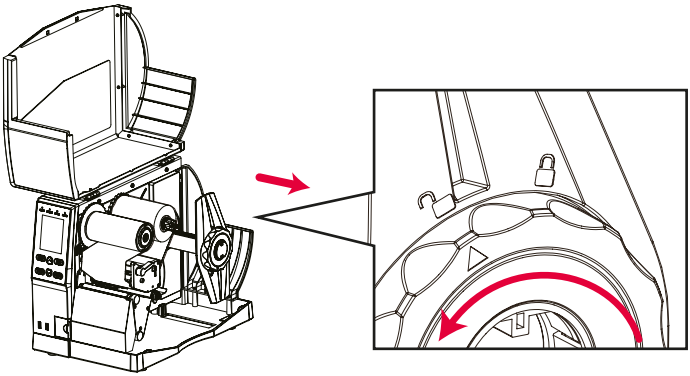

2 Установите рулон с носителем на вал носителя вплотную ко внутренней стенке принтера. После размещения рулона установите фиксатор носителя обратно на вал. Поверните колесо со стрелкой, расположенной в фиксаторе носителя, в положение «заблокировано».

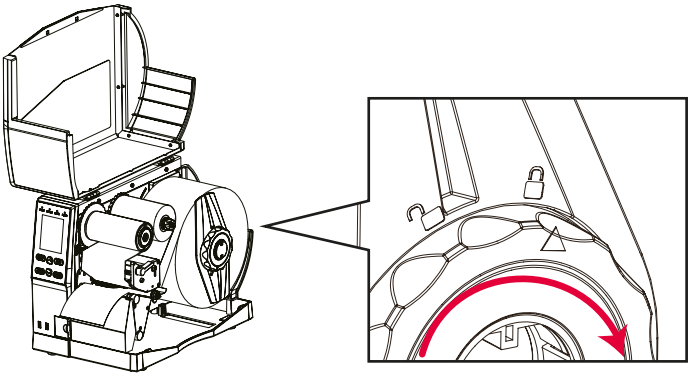

❸ Вытяните часть носителя и проведите его под внешней направляющей носителя и датчиком носителя, за вал протяжки.
Затем отрегулируйте ограничитель ширины ленты носителя.

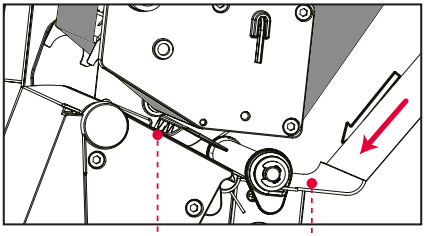

Датчик

Направляющая носителя

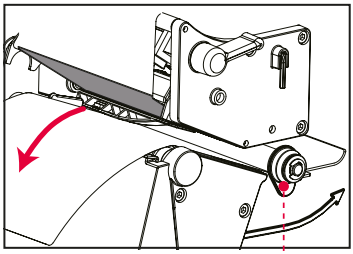

Ограничитель ширины ленты

❹ При использовании этикетки с зазором или черной меткой необходимо вручную установить положение датчика носителя по месту расположения метки или зазора.

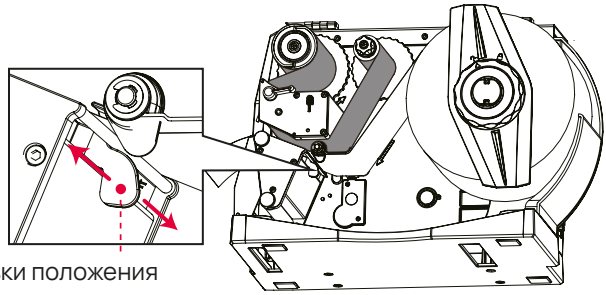

Уровень регулировки положения датчика носителя

❺ По завершении загрузки риббона и материала печати поверните вниз рычаг подьема печатающей головки, чтобы риббон и материал печати плотно прилегали друг к другу.

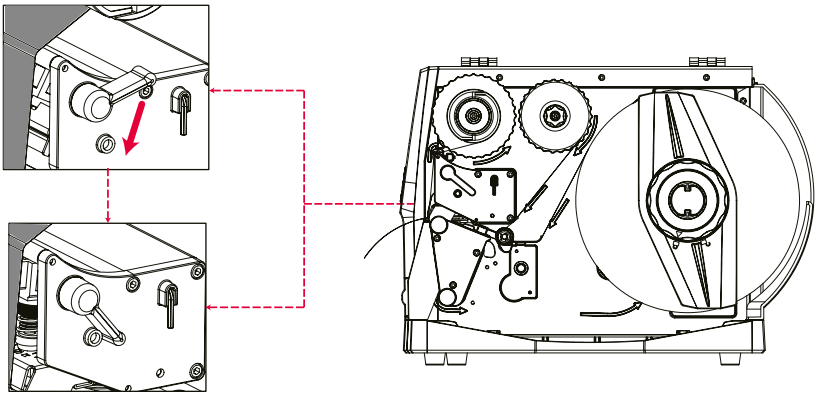

Подключение питания

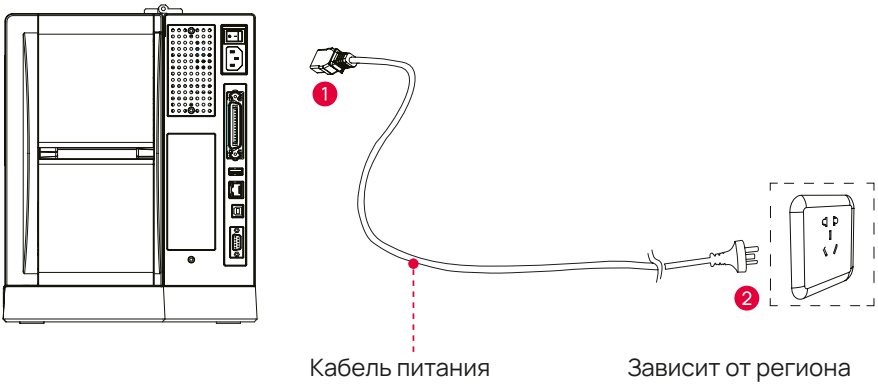

1. Убедитесь в том, что выключатель принтера находится в положении «OFF».
2. Подключите кабель питания к разъему питания принтера.
3. Подключите вилку кабеля питания к розетке.
4. Переведите выключатель питания в положение «ON».

Для заметок

mertech.ru