MERTECH®

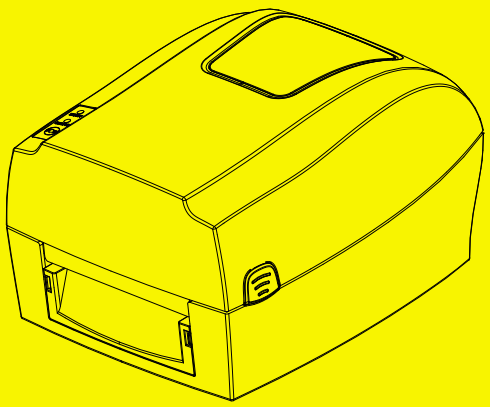

ПРИНТЕР ЭТИКЕТОК

MERTECH TERRA NOVA TLP300

КРАТКОЕ РУКОВОДСТВО

КОМПЛЕКТАЦИЯ

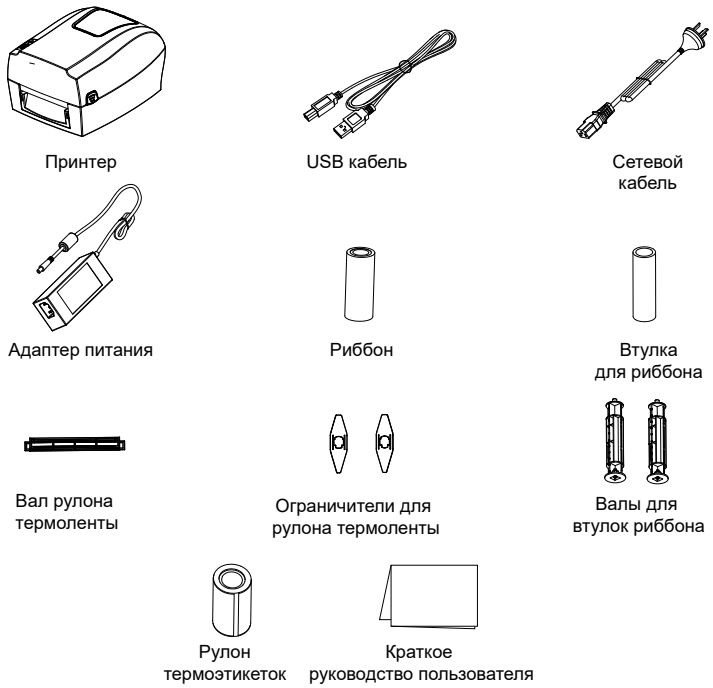

Электронную версию руководства и другие файлы, можно скачать на официальном сайте производителя во вкладке "Файлы для скачивания" по адресу: https://mertech.ru/termotransfernyj-printer-etiketok-mprint-tlp100-terra-nova-300-dpi-usb-rs232-ethernet-black/

ВНЕШНИЙ ВИД

■ Вид спереди

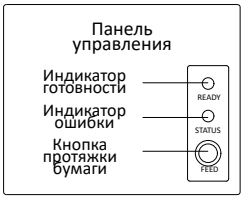

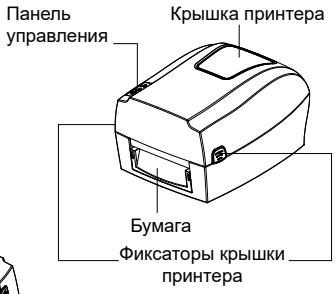

■ Вид внутри

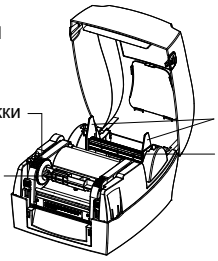

■ Вид сзади

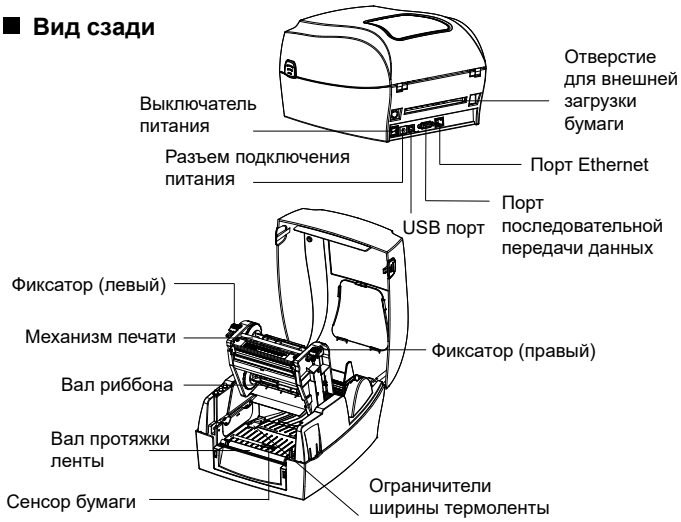

ОТКРЫТИЕ ВЕРХНЕЙ КРЫШКИ

Нажмите и поднимите верхнюю крышку принтера.

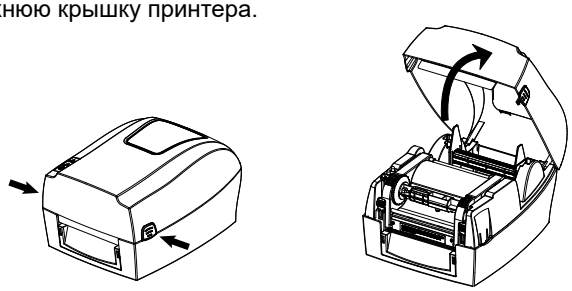

ДОСТУП К МЕХАНИЗМУ ПЕЧАТИ

Нажмите на фиксаторы механизма печати и поднимите его.

⚠ Внимание! Стандартное положение датчика термоленты совпадение треугольных маркеров на датчике и принтере.

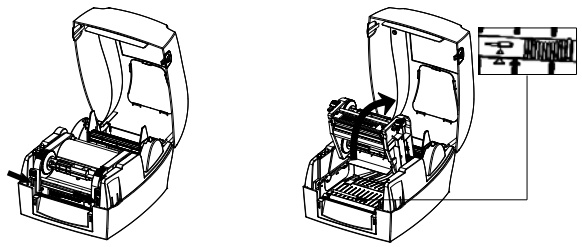

ЗАГРУЗКА БУМАГИ

1. Вставьте вал в рулон термоленты. Установите ограничители таким образом, чтобы термолента находилась в центре вала.
2. Вставьте вал с рулоном в пазы принтера, так чтобы термослой находился с верхней стороны.

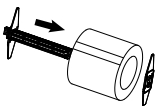

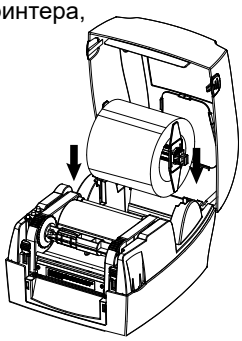

3. Отмотайте ленту , чтобы конец был за габаритами принтера и зафиксируйте ограничителями ширины.

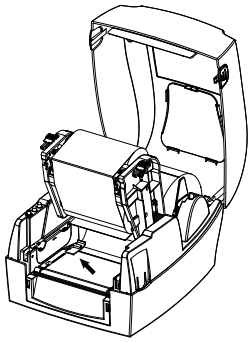

ЗАГРУЗКА РИББОНА

1. Снимите подающий вал и вставьте в новый риббон. Установите вал с риббоном в механизм печати как показано на рисунке крышки принтера.

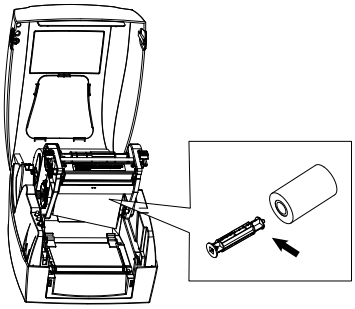

2. Снимите приемный вал и установите на него пустую втулку риббона. Установите вал с риббоном в механизм печати как показано на рисунке крышки принтера.

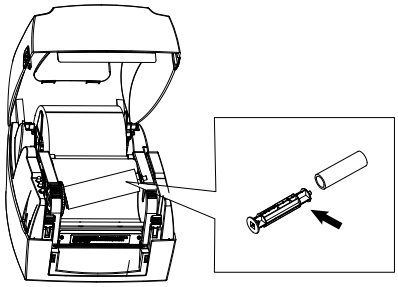

3. Вытяните немного ленты, протяните через головку принтера. Закрепите свободный конец ленты риббона на пустой втулке и проверните приемный вал 2-3 раза.

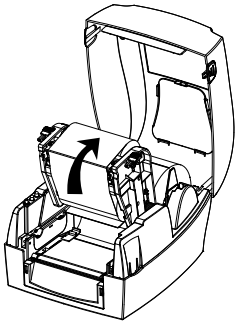

4. Опустите и зафиксируйте двумя фиксаторами механизм печати. Закройте крышку принтера.

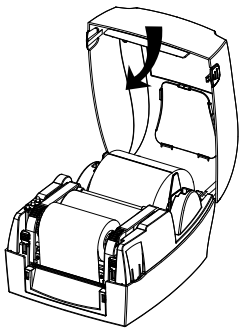

ПОЗИЦИОНИРОВАНИЕ ДАТЧИКА

1. Позиция при печати на чековой ленте и этикет ленте - на левый фотоэлемент
2. Позиция при печати на бумаге с перфорацией - на правый фотоэлемент

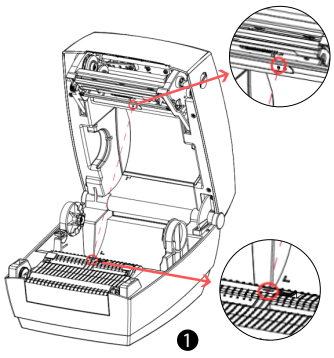

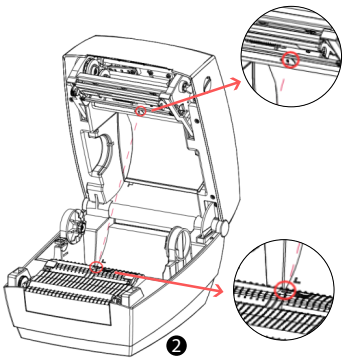

ПОДКЛЮЧЕНИЕ ПИТАНИЯ

1. Убедитесь в том, что выключатель принтера находится в положении “OFF”.
2. Подключите адаптер питания к разъему питания принтера.
3. Подключите сетевой кабель питания к разъему на адаптере питания.
4. Подключите вилку кабеля питания к розетке.
5. Переведите выключатель питания в положение “ON”.

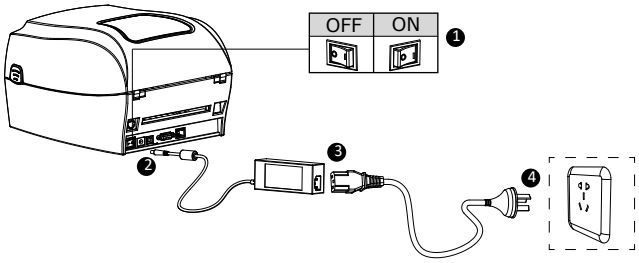

С.А.Н 28-03-2022