LIM. КРАТКОЕ РУКОВОДСТВО

ОПИСАНИЕ ИЗДЕЛИЯ

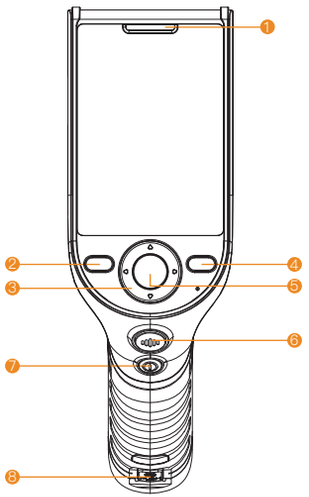

1. Индикатор уведомлений
2. Кнопка назад
3. Навигационная кнопка
4. Кнопка ДОМОЙ
5. Кнопка ОК
6. Дополнительная кнопка
7. Кнопка питания / блокировки экрана
8. Фиксатор батареи

ОПИСАНИЕ ИЗДЕЛИЯ

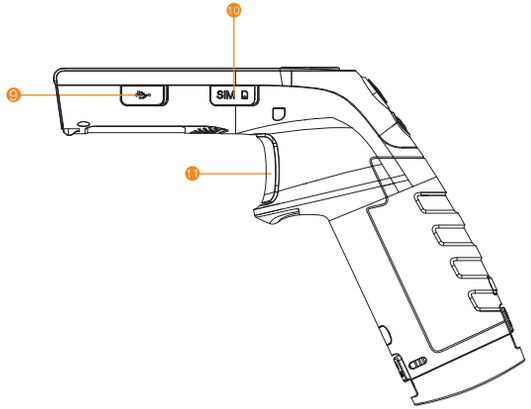

9. Порт micro-USB
10. Разъем для установки SIM ка
11. Кнопка сканирова

ОПИСАНИЕ ИЗДЕЛИЯ

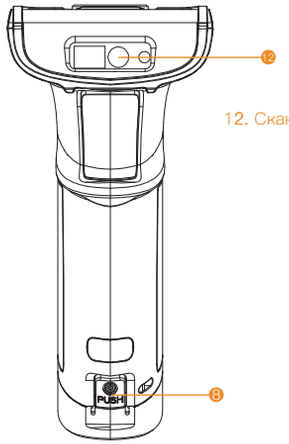

12. Сканер

ЗАМЕНА АКБ

Замена АКБ
Шаг 1.Нажмите на оба фиксатора одновременно для извлечения батареи.
Шаг 2.Извлеките батарею как показано на рисунке

Перед установкой батареи проверьте ее позиционирование.
Установите батарею в рукоять до щелчка

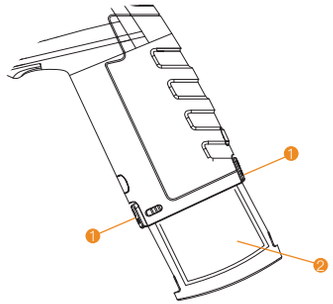

УСТАНОВКА SIM-КАРТЫ

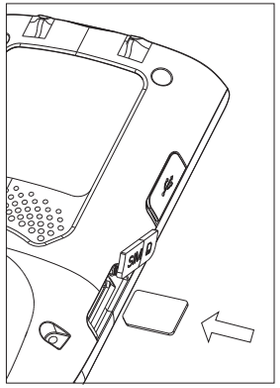

Откройте резиновую заглушку слота под SIM-карту. Расположите SIM-карту согласно рисунка и вставьте SIM-карту в слот до щелчка.
Затем перезагрузите устройство.

КОМПЛЕКТАЦИЯ ИЗДЕЛИЯ

- ☑ Терминал × 1
- ☑ Руководство пользователя × 1
- ☑ Зарядное устройство × 1
- ☑ USB-кабель × 1
- ☑ Съемная АКБ × 1
- ☑ Гарантийный талон × 1
- ☑ Ремешок на запястье × 1

ПЕРВОЕ ВКЛЮЧЕНИЕ

1) При выключенном питании установите Sim-карту в слот.
2) Нажмите и удерживайте в течение 3 секунд кнопку питания.
На экране появится изображение и начнется загрузка устройства.
3) Настроить выход в интернет можно 2 способами:
- Используйте установленную ранее SIM-карту с подключенной услугой передачи данных.
- Используйте WIFI. Для этого в списке доступных сетей выберите нужную и введите пароль доступа к этой сети (в случае необходимости).

ТЕХНИЧЕСКИЕ ХАРАКТЕРИСТИКИ

Параметр	Технические характеристики
Операционная система	Android 8.1 Go
ЦП	Mediatek
Базовая частота процессора	4 * 1.3GHz
Оперативная память	2 Гб
Flash-память	16 Гб Nand Flash
Дисплей	Диагональ 2,4 дюйма, разрешение 320*240
Сенсорный экран	Емкостный мультисенсорный экран
Камера	Отсутствует
NFC	Отсутствует
Сотовая связь	2G/3G/4G
WIFI	IEEE 802.11 a/b/g/n (2.4G/5G)
Bluetooth	Bluetooth 4.1, BLE
Кнопки	1* Кнопка питания (блокировка экрана), 1* Кнопка домой, 1*кнопка назад, 1* Кнопка ОК, 1* Навигационная кнопка, 1* Дополнительна кнопка, 1* Кнопка сканирования
Порты	Micro-USB
Разъемы для карт	1*SIM
Габаритные размеры	Длина 66,3мм * Ширина 54мм * Высота 159.02мм
Аккумулятор	Съемный, 3180 мАч
Адаптер	ВЫХОД : 5В /2А
Сканер	Считывание 1D / 2D кодов

МЕРЫ ПРЕДОСТОРОЖНОСТИ

Предупреждения

- Подключите вилку переменного тока к розетке переменного тока, как указано на адаптере;
- Не используйте при наличии взрывоопасных газов;
- Данное изделие соответствует уровню А и при обычном использовании может вызывать радиопомехи.
- Во избежание нежелательных радиопомех, могут потребоваться дополнительные действия.
- Замена аккумуляторной батареи:
  Установка неподходящего аккумулятора может привести к взрыву!
  ! Использованный аккумулятор необходимо вернуть специалисту по обслуживанию. Не бросайте использованные аккумуляторы в огонь!

Важные инструкции по безопасности

- Во избежание удара молнии, старайтесь не устанавливать и не использовать устройство во время грозы;
- При обнаружении необычного запаха, следов перегрева или задымления, пожалуйста, немедленно отключите питание;

Рекомендации

- Не используйте устройство в условиях сильного холода или жары (например, рядом с источником огня или зажженной сигаретой);
- Не роняйте, не кидайте и не гните устройство;
- Старайтесь использовать устройство в чистом и непыльном месте и избегайте попадания мелких частиц в терминал;
- Не используйте устройство вблизи медицинского оборудования без соответствующего разрешения.

Компания не несет ответственности за следующие действия

- Любые повреждения, вызванные ненадлежащим использованием и обслуживанием устройства в условиях, описанных в руководстве;
- Компания не несет никакой ответственности за любые повреждения или проблемы, связанные с использованием дополнительных деталей или расходных материалов (не являющихся оригинальными или одобренными компанией изделиями). Модификация или изменение устройства без согласования с компанией не допускается.
- Операционная система данного устройства поддерживает официальное обновление. Установка пользователями встроенных программ третьих лиц или изменение системных файлов с помощью взлома может привести к нестабильной работе системы, а также к возникновению угрозы безопасности.

В связи с обновлениями изделия, некоторые данные, приведенные в настоящем документе, могут не соответствовать характеристикам изделия. Компания оставляет за собой право изменять настоящий документ. Компания оставляет за собой право вносить изменения в данную инструкцию без предварительного уведомления.

Настоящее руководство предоставляется только в информационных целях, без каких–либо явных или неявных гарантий.

ЧАСТО ЗАДАВАЕМЫЕ ВОПРОСЫ

Отказ при начальной загрузке (например, низкий заряд батареи)

- Подключите USB–кабель, и зарядите устройство не менее 3 минут;
- Проверьте, отображается ли на экране состояние зарядки.

Сбой системы

- Длительное нажатие клавиши питания в течение 11 секунд приведет к перезагрузке устройства.

Для получения дополнительной информации ознакомьтесь с Инструкцией по установке приложения

Официальный дистрибьютор на территории России
компания Мертех.
Web: mertech.ru

С.А.Н. 16-09-2022

MERTECH®