ОПИСАНИЕ ИЗДЕЛИЯ

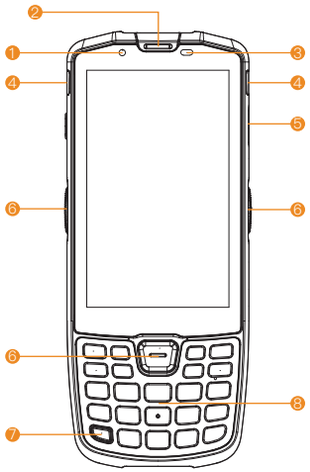

1. Фронтальная камера (только для Q9)

2. Разговорный динамик

3. Датчик приближения

4. Индикатор уведомления

5. Порт USB Type-C

6. Кнопка сканирования

7. Кнопка питания / блокировки экрана
Короткое нажатие: При включенном устройстве – включение и выключение экрана. Длительное нажатие: нажмите и удерживайте кнопку питания в течение 2–3 секунд, чтобы включить устройство; при использовании устройства – нажмите и удерживайте кнопку в течение 2–3 секунд, чтобы выключить или перезапустить устройство.

8. Клавиатура

ОПИСАНИЕ ИЗДЕЛИЯ

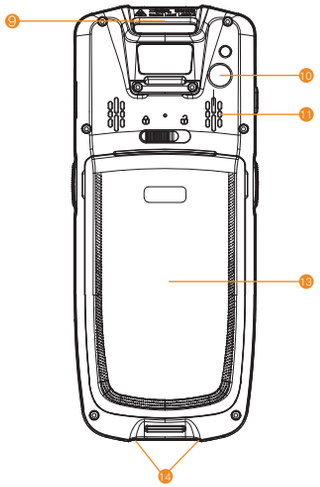

9. Сканер

10. Задняя камера

11. Внешний динамик

12. Ползунок замка крышки батарейного отсека

13. Крышка батарейного отсека с антенной NFC (NFC только для Q9)

14. Контакты Pogo Pin

ОПИСАНИЕ ИЗДЕЛИЯ

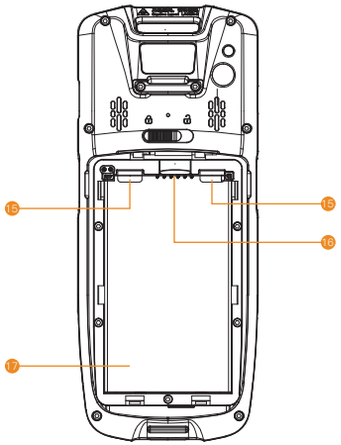

15. Разъемы для установки SIM- карт

16. Разъем для установки карты памяти MicroSD

17. Аккумуляторная батарея

ЗАМЕНА АКБ

Замена АКБ
1) Разблокируйте крышку батарейного отсека, сдвинув ползунок замка крышки (12);
2) Извлеките АКБ;
3) Установите заряженную АКБ;
4) Закройте крышку батарейного отсека и сдвиньте ползунка замка для блокировки.

Крышка батарейного отсека должна быть установлена на устройстве, в противном случае это повлияет на его нормальное использование.

КОМПЛЕКТАЦИЯ ИЗДЕЛИЯ

- ☑ Терминал × 1
- ☑ Руководство пользователя ×
- ☑ Зарядное устройство × 1
- ☑ USB-кабель × 1
- ☑ Съемная АКБ × 1
- ☑ Гарантийный талон × 1
- ☑ Наладонный ремешок × 1

ПЕРВОЕ ВКЛЮЧЕНИЕ

1) При выключенном питании установите 3G/4G Sim-карту в слот.
2) Нажмите и удерживайте в течение 3 секунд клавишу питания.
На экране появится изображение и начнется загрузка устройства.
3) Настроить выход в интернет можно 2 способами:
- Используйте установленную ранее SIM-карту с подключенной услугой передачи данных (3G/4G).
- Используйте WIFI. Для этого в списке доступных сетей выберите нужную и введите пароль доступа к этой сети (в случае необходимости).

ТЕХНИЧЕСКИЕ ХАРАКТЕРИСТИКИ

Параметр	Технические характеристики	
Операционная система	Android 10	
ЦП	Mediatek	
Базовая частота процессора	8 ядер* 2,0 ГГц	
Оперативная память	3/4 Гб (для Q9)	2 Гб (для Q9C)
Flash-память	32 или 64 Гб Nand Flash	16 Гб Nand Flash
Дисплей	Диагональ 4 дюйма, HD, разрешение 800*480	
Сенсорный экран	Емкостный мультисенсорный экран, поддерживающий режим перчаток	
Камера	Задняя 13 Мп с автоматической фокусировкой и вспышкой / передняя 5Мп (для Q9)	Задняя 13 Мп с автоматической фокусировкой и вспышкой / без передней камеры (для Q9C)
NFC	ISO 14443 Type A/B FeliCa and ISO 15693 cards (для Q9)	Отсутствует (для Q9C)
Сотовая связь	2G/3G/4G	
WIFI	2.4 Ггц/5 Ггц, IEEE 802.11 ac/a/b/g/n/d/e/h/i/j/k/r/v/w	
Bluetooth	Поддержка Bluetooth 5.0, BLE	
Кнопки	22* кнопки клавиатуры на лицевой части, 1*Кнопка питания, 3*кнопки сканирования	
Порты	Usb type-C (поддержка OTG), pogo pin для зарядки и подключения доп. оборудования	
Разъемы для карт	1*MicroSD, 2*nanoSIM	
Габаритные размеры	Длина 160 мм * Ширина 66 мм * Высота 16. 2 мм	
Аккумулятор	Съемный, 5000 мАч	
Адаптер	ВЫХОД : 5В /3А; 9В/2А	
Сканер	Считывание 1D / 2D кодов	
Защита	Защита от пыли и влаги IP67	

МЕРЫ ПРЕДОСТОРОЖНОСТИ

Предупреждения

- Подключите вилку переменного тока к розетке переменного тока, как указано на адаптере;
- Не используйте при наличии взрывоопасных газов;
- Данное изделие соответствует уровню А и при обычном использовании может вызывать радиопомехи.
- Во избежание нежелательных радиопомех, могут потребоваться дополнительные действия.
- Замена аккумуляторной батареи:
  Установка неподходящего аккумулятора может привести к взрыву!
  ! Использованный аккумулятор необходимо вернуть специалисту по обслуживанию. Не бросайте использованные аккумуляторы в огонь!

Важные инструкции по безопасности

- Во избежание удара молнии, старайтесь не устанавливать и не использовать устройство во время грозы;
- При обнаружении необычного запаха, следов перегрева или задымления, пожалуйста, немедленно отключите питание;

Рекомендации

- Не используйте устройство в условиях сильного холода или жары (например, рядом с источником огня или зажженной сигаретой);
- Не роняйте, не кидайте и не гните устройство;
- Старайтесь использовать устройство в чистом и непыльном месте и избегайте попадания мелких частиц в терминал;
- Не используйте устройство вблизи медицинского оборудования без соответствующего разрешения.

Компания не несет ответственности за следующие действия

- Любые повреждения, вызванные ненадлежащим использованием и обслуживанием устройства в условиях, описанных в руководстве;
- Компания не несет никакой ответственности за любые повреждения или проблемы, связанные с использованием дополнительных деталей или расходных материалов (не являющихся оригинальными или одобренными компанией изделиями). Модификация или изменение устройства без согласования с компанией не допускается.
- Операционная система данного устройства поддерживает официальное обновление. Установка пользователями встроенных программ третьих лиц или изменение системных файлов с помощью взлома может привести к нестабильной работе системы, а также к возникновению угрозы безопасности.

В связи с обновлениями изделия, некоторые данные, приведенные в настоящем документе, могут не соответствовать характеристикам изделия. Компания оставляет за собой право изменять настоящий документ. Компания оставляет за собой право вносить изменения в данную инструкцию без предварительного уведомления.

Настоящее руководство предоставляется только в информационных целях, без каких–либо явных или неявных гарантий.

ЧАСТО ЗАДАВАЕМЫЕ ВОПРОСЫ

Отказ при начальной загрузке (например, низкий заряд батареи)

- Подключите USB–кабель, и зарядите устройство не менее 3 минут;
- Проверьте, отображается ли на экране состояние зарядки.

Сбой системы

- Длительное нажатие клавиши питания в течение 11 секунд приведет к перезагрузке устройства.

Для получения дополнительной информации ознакомьтесь с Инструкцией по установке приложения

Официальный дистрибьютор на территории России
компания Мертех.
Web: mertech.ru

С.А.Н. 16-09-2022

MERTECH®

Q9/Q9C

КРАТКОЕ РУКОВОДСТВО